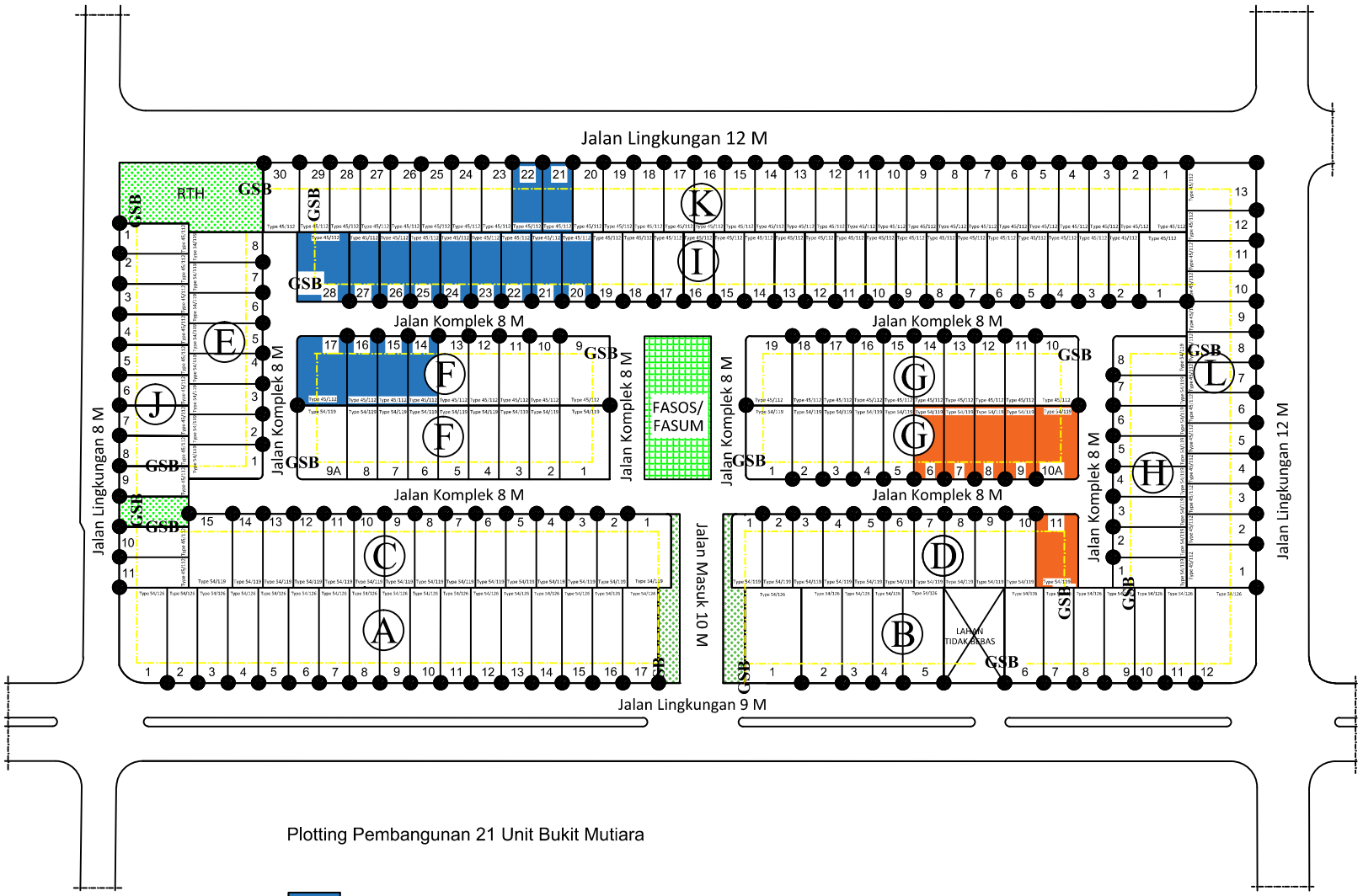

Plotting Pembangunan 21 Unit Bukit Mutiara

RS TIPE 45 / 112 : 15 UNIT

RS TIPE 54 / 119 : 6 UNIT

SITE PLAN PERUMAHAAN

KETERANGAN

PERSENTASE PENGGUNAAN LAHAN

NO	URAIAN	JUMLAH	LUAS	%
1.	BLOK A Type 54 / 126	17	2.142	67,52 %
2.	BLOK B Type 54 / 126	12	1.512	
3.	BLOK C Type 54 / 119	15	1.785	
4.	BLOK D Type 54 / 119	11	1.309	
5.	BLOK E Type 54 / 119	8	952	
6.	BLOK F Type 54 / 119	9	1.071	
	Type 45 / 112	9	1.008	
7.	BLOK G Type 54 / 119	10	1.190	
	Type 45 / 112	10	1.120	
8.	BLOK H Type 54 / 119	8	952	
9.	BLOK I Type 45 / 112	28	3.136	
10.	BLOK J Type 45 / 112	11	1.232	
11.	BLOK K Type 45 / 112	30	3.360	
12.	BLOK L Type 45 / 112	13	1.456	
	JUMLAH	191	21.744	
	FASUM - FASOS			32,48 %
I.	JALAN DAN DERAINASE	1	8.914 M2	
2.	RTH	1	749 M2	
3.	FASUM / FASOS	1	508 M2	
4.	GATE CLASTER	1	288 M2	
	JUMLAH		10.459M2	
	JUMLAH TOTAL		32.203 M2	100 %

PLOTTING PEMBANGUNAN 15 UNIT TIPE RS 45/112 DAN 6 UNIT TIPE RS 54/119

DIGAMBAR

M. Aditiya Candra
Kepala Departemen Perencanaan & Teknik

PERUM PERUMNAS PROYEK LAMPUNG

CHRISTOPER JOHAN PRAMANA
Pimpinan Proyek

SKALA	TANGGAL
1 : 500	

perumnas

DOKUMEN GAMBAR PERENCANAAN
RUMAH TIPE RS 45/112

LOKASI

BUKIT KEMILING PERMAI - CLUSTER MUTIARA
PROYEK LAMPUNG

NOVEMBER 2023

GAMBAR TERKENDALI

No.	NO. GAMBAR	NAMA GAMBAR
01	AR-01	KONSEP DESAIN
02	AR-02	SPESIFIKASI MATERIAL
03	AR-03	DENAH
04	AR-04	TAMPAK
05	AR-05	POTONGAN
06	AR-06	DETAIL TOILET
07	AR-07	DETAIL LANTAI
08	EP-01	RENCANA INSTALASI LISTRIK & PLAFON RENCANA INSTALASI AIR RENCANA ATAP & RANGKA PLAFON
09	ST-01	RENCANA STRUKTUR - PONDASI RENCANA STRUKTUR - RING BALOK
10	ST-02	RENCANA STRUKTUR - PEMBESIAN
11	BQ-01	BILL OF QUANTITY
12	RB-01	RENCANA ANGGARAN BIAYA
13	RB-02	RENCANA ANGGARAN BIAYA
14	RB-03	RENCANA ANGGARAN BIAYA

	SPESIFIKASI MATERIAL RS 45F
PONDASI	- Pasangan Batu Kali 1:4 (Pondasi setempat dimensi alas 60x60, t.60 + 10 cm pasir urug) - Sloof 12/20 (4 Ø 10mm & Ø8 – 150 mm) - Sloof pagar 10/15 (4 Ø 8mm & Ø6 – 200 mm)
KOLOM, RINGBALK, SLOOF, PLAT	- Kolom (K1) 12/18 (4 Ø 10 mm; Ø 8 – 150mm) - Kolom (K2) 12/12 (4 Ø 10 mm & Ø 8 – 150mm) - Kolom Praktis (Kp) 12/12 (4 Ø 10 mm & Ø 8 – 150mm) - Kolom Pagar 10/10 (4 Ø 8 mm & Ø 6 – 200mm) - Ring balok 12/15 (4 Ø 10 mm & Ø 8 – 150mm) - Ring balok pagar 10/12 (4 Ø 8mm & Ø6 – 200 mm) - Balok Sopi 12/12 (4 Ø 10 mm & Ø 8 – 150mm) - Balok (B1) 12/20 (4 Ø 10 mm & Ø 8 – 150mm) - Balok (B2) 12/25 (4 Ø 10 mm & Ø 8 – 150mm) - Plat Kanopi Depan dan Fasad tebal 12cm (Ø 10 - 150 mm 2 lapis) - Plat Talang Belakang- Samping tebal 10cm (Ø 10 - 150 mm 1 lapis) - Plat Kanopi Atas Jendela tebal 10cm (Ø 10 - 150 mm 1 lapis)
FINISHING DINDING	- Pasangan dincing tebal 10cm Plester 1:4 - Finishing Cat: fasad depan sesuai 3D, bidang lain putih (Cat fasad depan Ex. Jotun Jotashield Anti Fade), Cat Interior putih ex. Catylac, Semen Ekspose (Mortar) - Keramik 30x60 (dalam KM/WC tinggi 1.8 meter) - Woodplank motif kayu
PINTU JENDELA	- Kusen Aluminium warna hitam - Daun Pintu Engineering Door motif kayu (Ex. Eng. Honeycomb) - Pintu PVC (KM/WC), motif kayu sama dengan engineering wood - Kaca polos 5mm (pintu, jendela, dan boven)
ATAP	- Rangka Baja Ringan - Penutup Atap Genteng Plat Beton. - Listplank GRC dicat putih
PLAFOND	- Rangka Hollow 4x4 & 2x4 - Plafond GRC t. 4mm (Luar), - Plafond Gypsum t. 9mm (Dalam – Ex. Jayaboard/setara) - Shadow line
LANTAI	- Keramik HT 60x60 ruang dalam - Keramik 60x60 KM/WC (ex. Roman/setara) - Rabat Beton teras - carport
SANITARY	- Kloset Duduk Ex. Oulu - Kran stainless + Floordrain stainless + Roof Drain + Septictank - Shower + Jetwasher
LANSEKAP	- Rumput gajah mini depan rumah - Dinding pagar tinggi 1.8m (dinding belakang) - Dinding batas antar kavling depan tinggi 25cm

GAMBAR TERMINDALI

KETERANGAN

PENYESUAIAN :

- PANJANG CARPORT MENYESUAIKAN KONDISI BANGUNAN TIPE 45 / 112 YANG SUDAH TERBANGUN = 4 M

- PANJANG HALAMAN BELAKANG MENYESUAIKAN KONDI BANGUNAN TIPE 45 / 112 YANG SUDAH TERBANGUN = 4.75 M

- DINDING HEBEL MENJADI DINDING BATA

PEMBERI TUGAS

perumnas
Telp. (021) 8194807 – Fax. (021) 8193825

NAMA PROYEK

LOKASI BUKIT KEMILING PERMAI
PROYEK LAMPUNG
KLUSTER MUTIARA

DISETUJUI

PIMPINAN PROYEK LAMPUNG

FAJRIANDY

DIPERIKSA

STAF SENIOR PERENCANAAN	KADEPT PRODUKSI & TEKNIK
CALVIN FANGGIDAE	MUH.ADITIYA CANDRA

JUDUL GAMBAR	SKALA
KONSEP DESAIN	N.T.S
NO. GAMBAR	NO. LEMBAR
AR-01	01

TANGGAL 9 NOVEMBER 2023

FINISHING LANTAI

1. Granit HT 60x60 warna abu muda /krem polos
2. Granit HT 60x60 anti slip
3. Rabat Beton

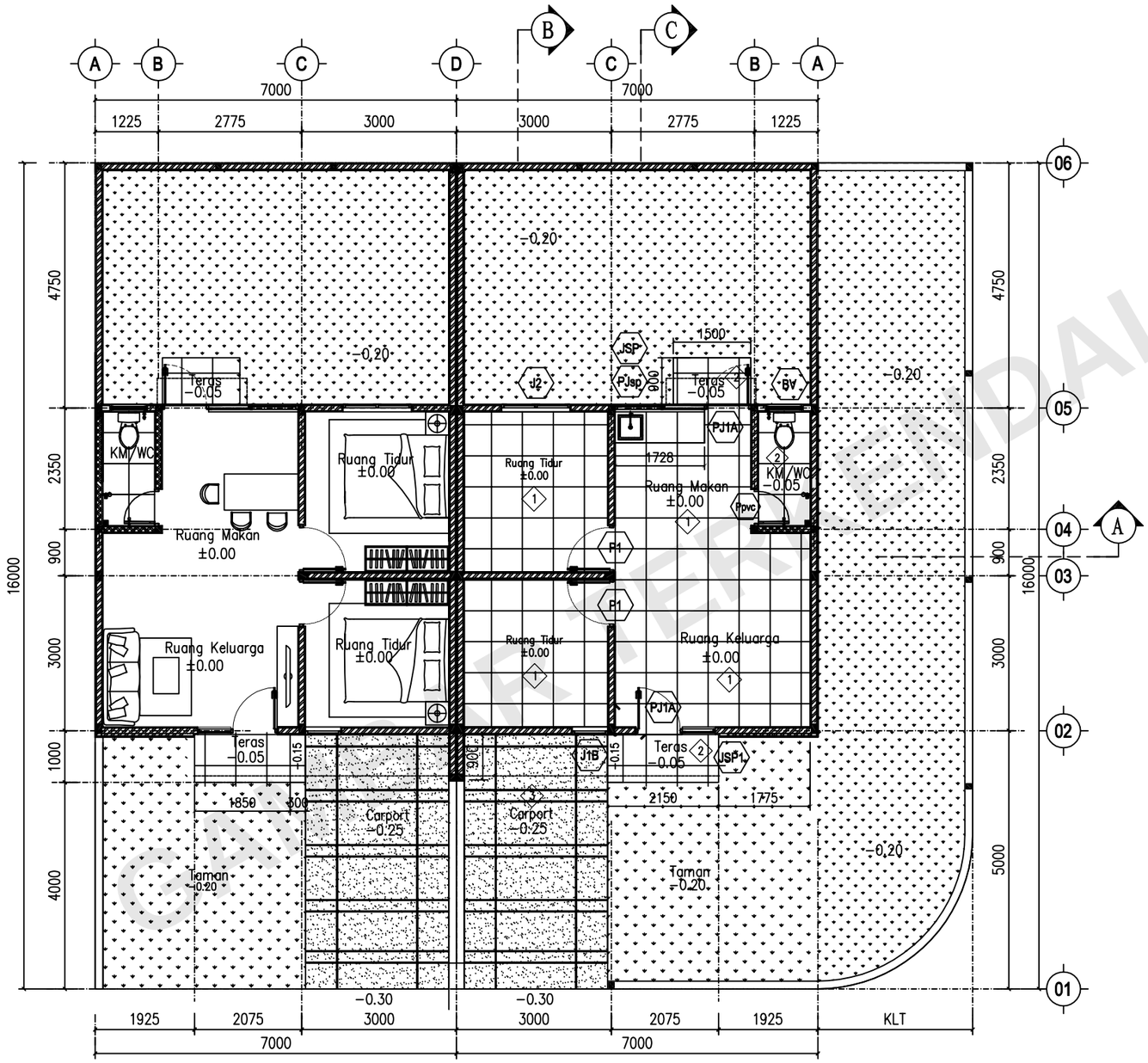

2 DENAH

AR

SKALA 1: 100

KETERANGAN

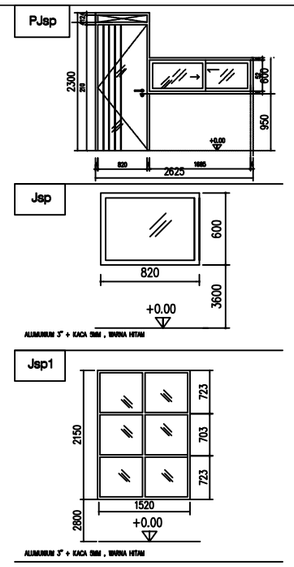

PEMBERI TUGAS

perumnas

Telp. (021) 8194807 – Fax. (021) 8193825

NAMA PROYEK

LOKASI BUKIT KEMILING PERMAI
PROYEK LAMPUNG
KLUSTER MUTIARA

DISETUJUI

PIMPINAN PROYEK LAMPUNG

FAJRIANDY

DIPERIKSA

STAF SENIOR PERENCANAAN	KADEPT PRODUKSI & TEKNIK
CALVIN FANGGIDAE	MUH.ADITIYA CANDRA

JUDUL GAMBAR	SKALA
DENAH	1 : 100
NO. GAMBAR	NO. LEMBAR
AR-02	02

TANGGAL 9 NOVEMBER 2023

FRM-PERTEK-01-06-03, Rev

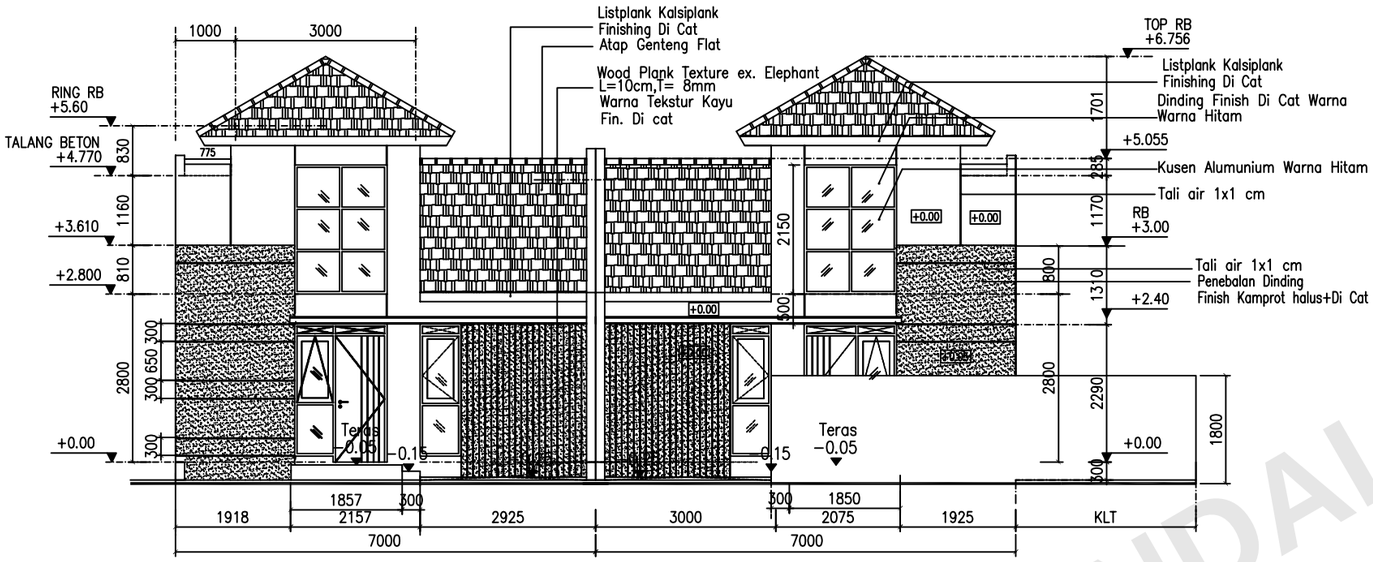

1 TAMPAK DEPAN
SKALA 1: 100

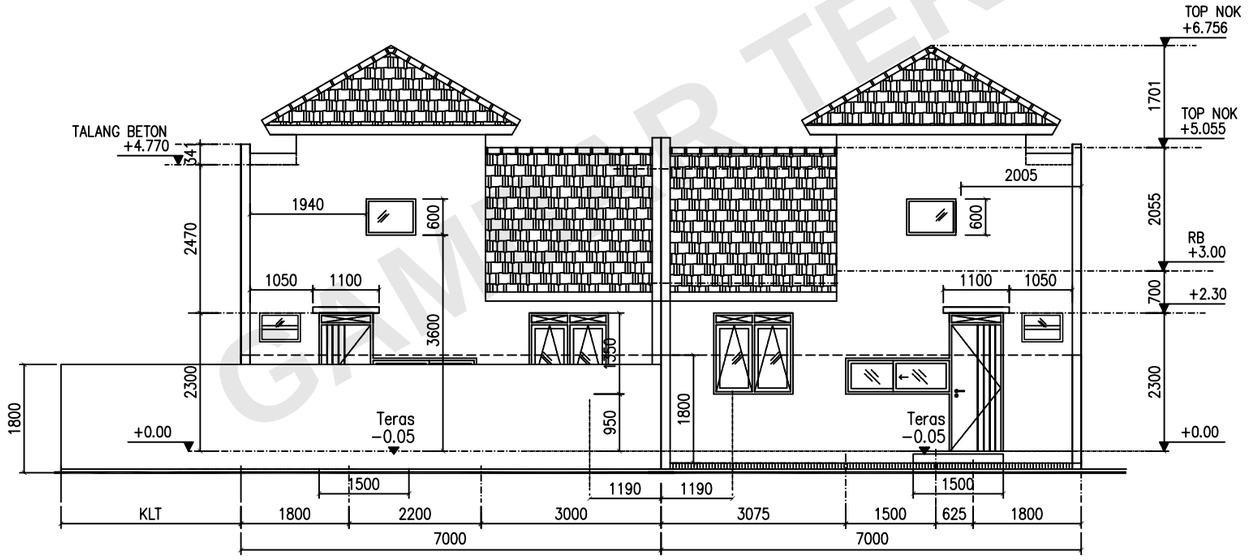

2 TAMPAK BELAKANG
SKALA 1: 100

GAMBAR TERKENDALI

KETERANGAN

PENYESUAIAN :

- PANJANG CARPORT MENYESUAIKAN KONDISI BANGUNAN TIPE 45 / 112 YANG SUDAH TERBANGUN = 4 M

- PANJANG HALAMAN BELAKANG MENYESUAIKAN KONDI BANGUNAN TIPE 45 / 112 YANG SUDAH TERBANGUN = 4.75 M

- DINDING HEBEL MENJADI DINDING BATA

PEMBERI TUGAS

perumnas
Telp. (021) 8194807 – Fax. (021) 8193825

NAMA PROYEK

LOKASI BUKIT KEMILING PERMAI
PROYEK LAMPUNG
KLUSTER MUTIARA

DISETUJUI

PIMPINAN PROYEK LAMPUNG

FAJRIANDY

DIPERIKSA

STAF SENIOR PERENCANAAN	KADEPT PRODUKSI & TEKNIK
CALVIN FANGGIDAE	MUH.ADITIYA CANDRA

JUDUL GAMBAR	SKALA
TAMPAK DEPAN TAMPAK BELAKANG	1 : 75
NO. GAMBAR	NO. LEMBAR
AR-03	03

TANGGAL 9 NOVEMBER 2023

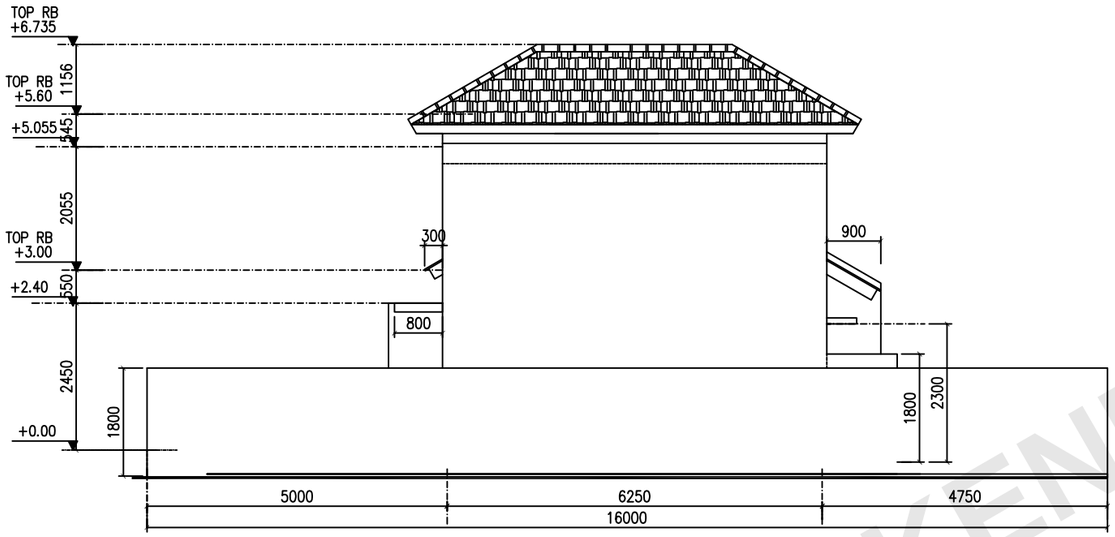

1 T. SAMPING KANAN RUANG KELUARGA
SKALA 1: 75

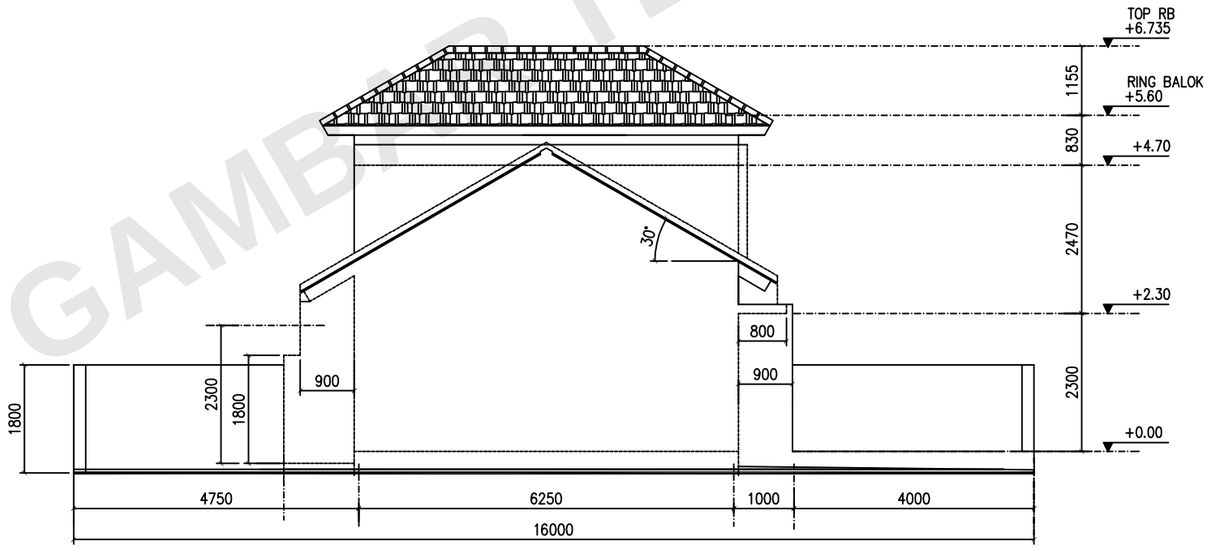

2 T. SAMPING RUANG TIDUR
SKALA 1: 75

GAMBAR TERKENDALI

KETERANGAN

PENYESUAIAN :

- PANJANG CARPORT MENYESUAIKAN KONDISI BANGUNAN TIPE 45 / 112 YANG SUDAH TERBANGUN = 4 M

- PANJANG HALAMAN BELAKANG MENYESUAIKAN KONDI BANGUNAN TIPE 45 / 112 YANG SUDAH TERBANGUN = 4.75 M

- DINDING HEBEL MENJADI DINDING BATA

PEMBERI TUGAS

perumnas
Telp. (021) 8194807 – Fax. (021) 8193825

NAMA PROYEK

LOKASI BUKIT KEMILING PERMAI
PROYEK LAMPUNG
KLUSTER MUTIARA

DISETUJUI

PIMPINAN PROYEK LAMPUNG

FAJRIANDY

DIPERIKSA

STAF SENIOR PERENCANAAN	KADEPT PRODUKSI & TEKNIK
CALVIN FANGGIDAE	MUH.ADITIYA CANDRA

JUDUL GAMBAR	SKALA
TAMPKA SAMPING	1 : 75
NO. GAMBAR	NO. LEMBAR
AR-04	04

TANGGAL 9 NOVEMBER 2023

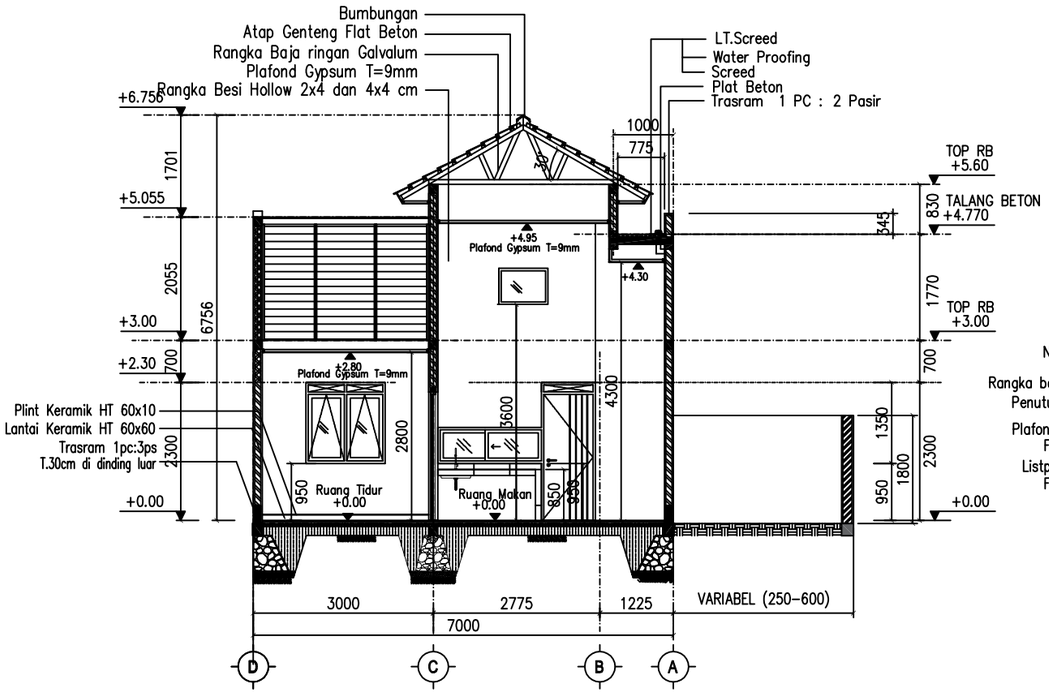

1 POTONGAN A
SKALA 1: 100

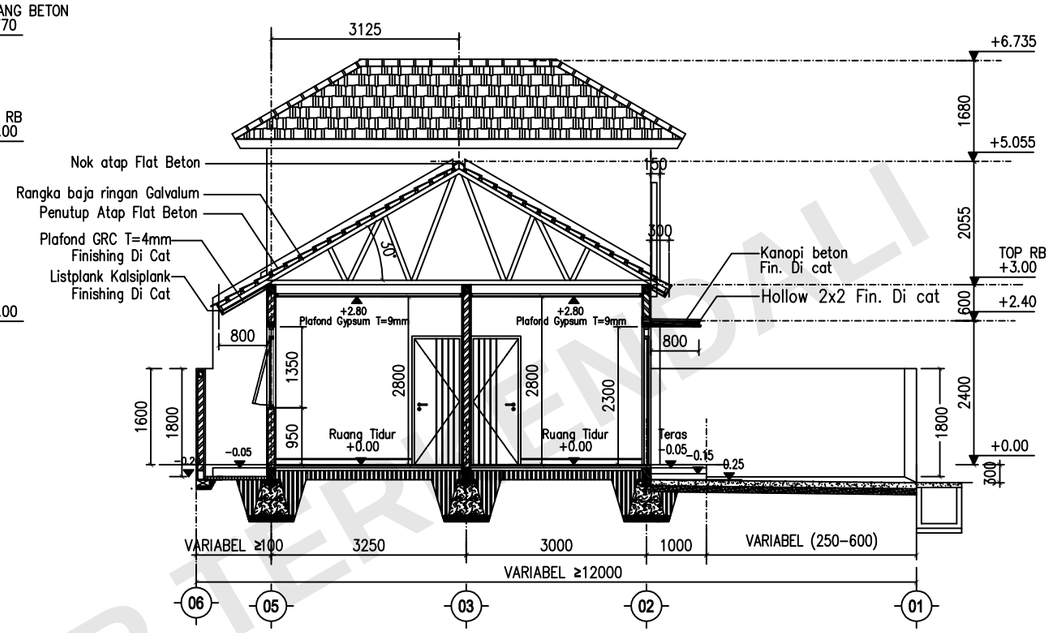

2 POTONGAN B
SKALA 1: 100

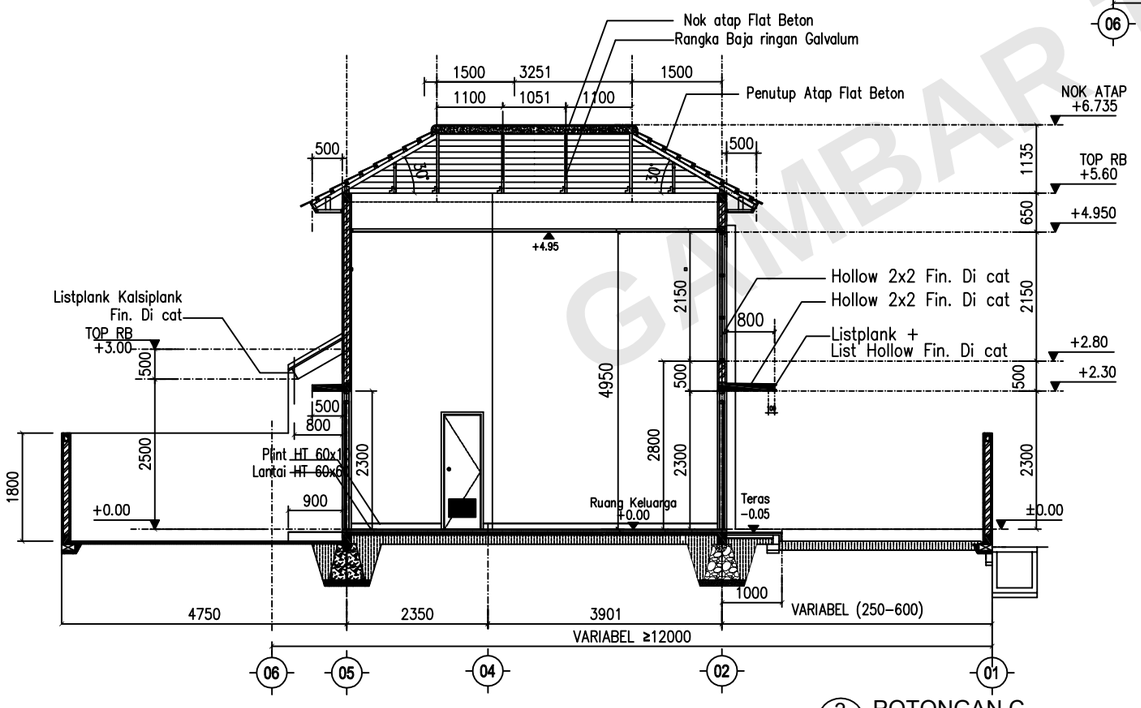

3 POTONGAN C
SKALA 1: 100

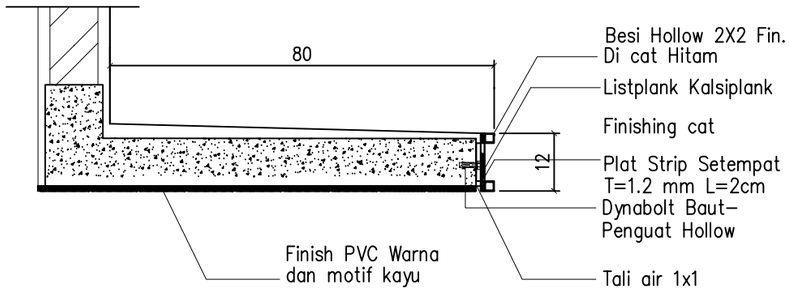

1 DETAIL 1
SKALA 1: 20

GAMBAR TERTENTUAN

KETERANGAN

PENYESUAIAN :

- PANJANG CARPORT MENYESUAIKAN KONDISI BANGUNAN TIPE 45 / 112 YANG SUDAH TERBANGUN = 4 M

- PANJANG HALAMAN BELAKANG MENYESUAIKAN KONDI BANGUNAN TIPE 45 / 112 YANG SUDAH TERBANGUN = 4.75 M

- DINDING HEBEL MENJADI DINDING BATA

PEMBERI TUGAS

perumnas
Telp. (021) 8194807 – Fax. (021) 8193825

NAMA PROYEK

LOKASI BUKIT KEMILING PERMAI
PROYEK LAMPUNG
KLUSTER MUTIARA

DISETUJUI

PIMPINAN PROYEK LAMPUNG

FAJRIANDY

DIPERIKSA

STAF SENIOR PERENCANAAN	KADEPT PRODUKSI & TEKNIK
CALVIN FANGGIDAE	MUH.ADITIYA CANDRA

JUDUL GAMBAR	SKALA
POTONGAN	1 : 100
NO. GAMBAR	NO. LEMBAR
AR-05	05

TANGGAL 9 NOVEMBER 2023

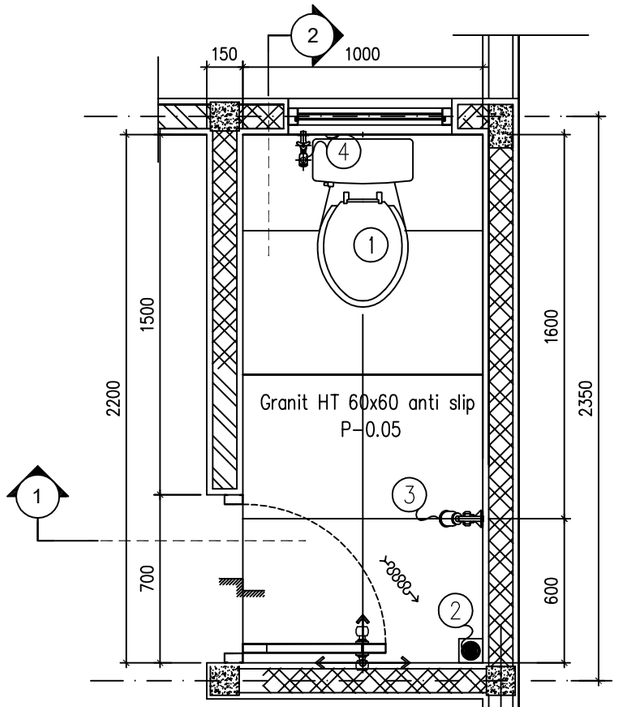

1 DENAH TOILET
SKALA 1: 25

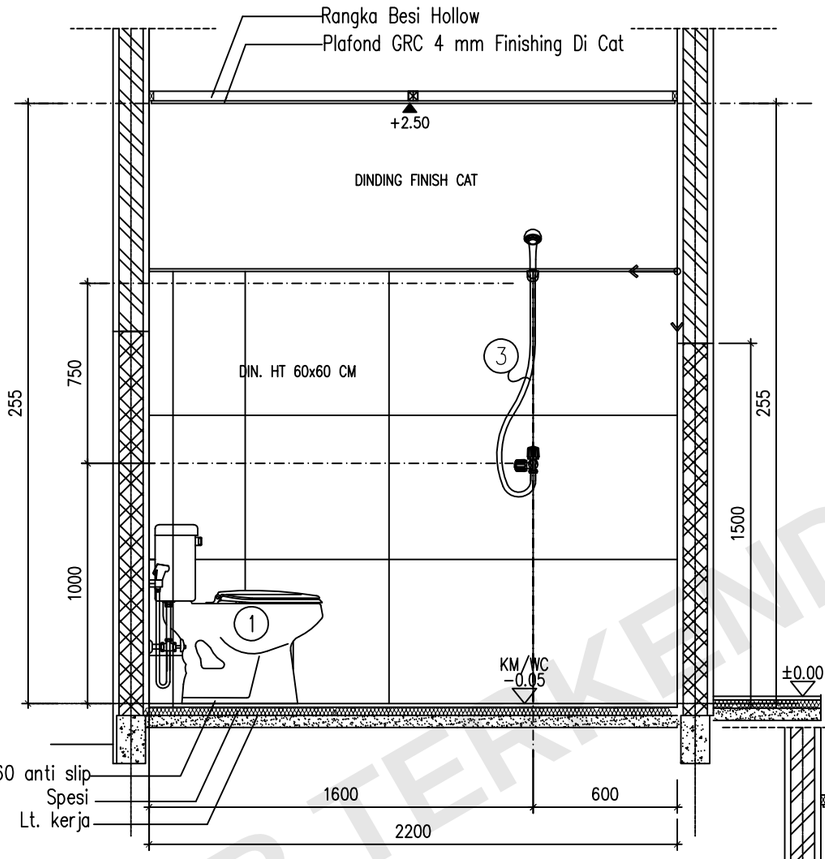

2 POTONGAN 2
SKALA 1: 25

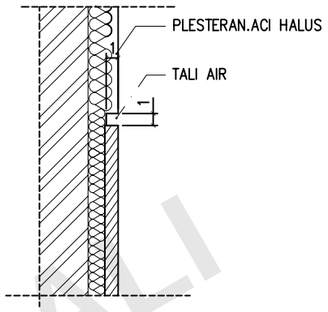

4 DETAIL TALI AIR
SKALA 1: 5

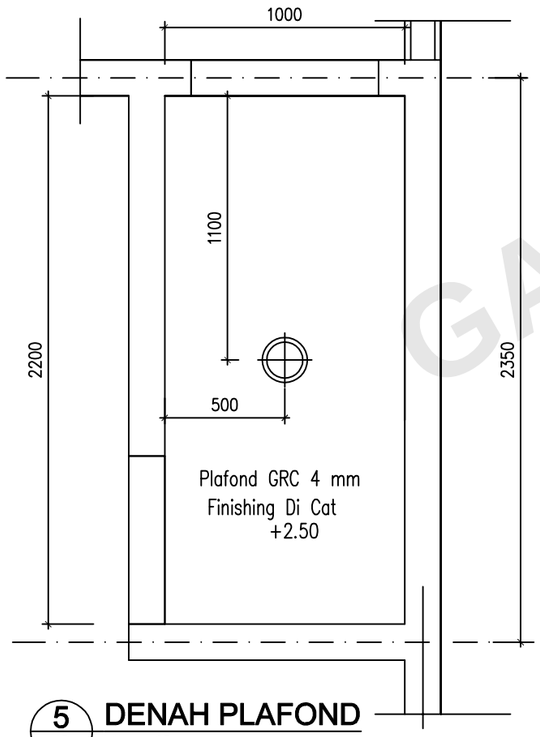

5 DENAH PLAFOND
AR SKALA 1: 25

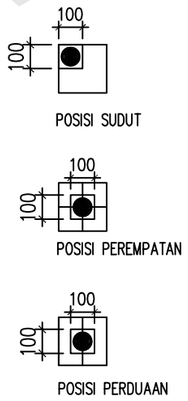

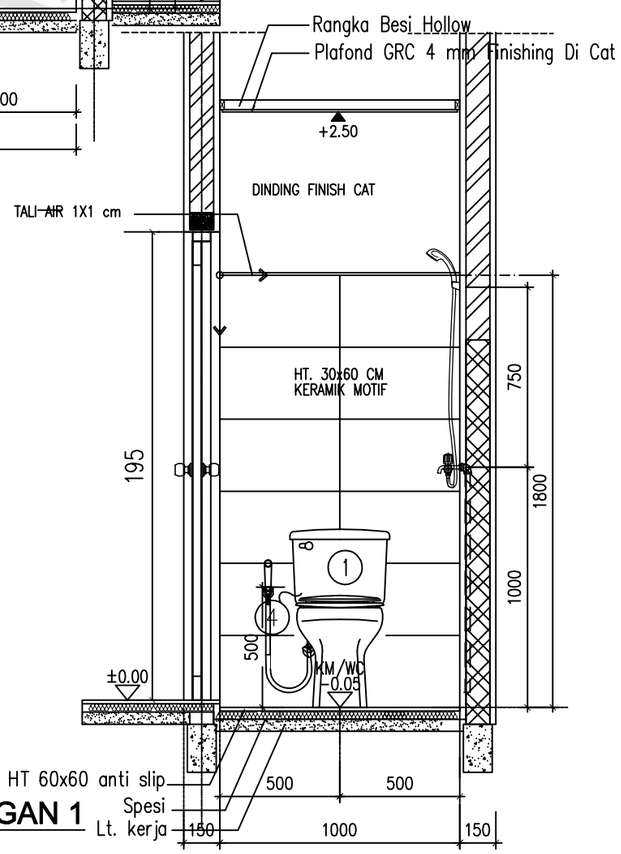

3 POTONGAN 1
SKALA 1: 25

GAMBAR TERKENDALI

KETERANGAN

KETERANGAN :

1. CLOSET DUDUK
2. FLOOR DRAIN
3. KRAN AIR + SHOWER SET
4. JET SHOWER

PEMBERI TUGAS

perumnas
Telp. (021) 8194807 – Fax. (021) 8193825

NAMA PROYEK

LOKASI BUKIT KEMILING PERMAI
PROYEK LAMPUNG
KLUSTER MUTIARA

DISETUJUI

PIMPINAN PROYEK LAMPUNG

FAJRIANDY

DIPERIKSA

STAF SENIOR PERENCANAAN	KADEPT PRODUKSI & TEKNIK
CALVIN FANGGIDAE	MUH.ADITIYA CANDRA

JUDUL GAMBAR	SKALA
DETAIL TOILET	1:25
NO. GAMBAR	NO. LEMBAR
AR-06.STD	06

TANGGAL 9 NOVEMBER 2023

FRM-PERTEK-01-06-03, Rev

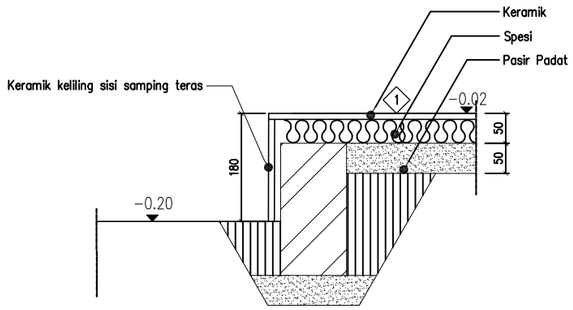

1 DETAIL TERAS KERAMIK
SKALA 1: 10

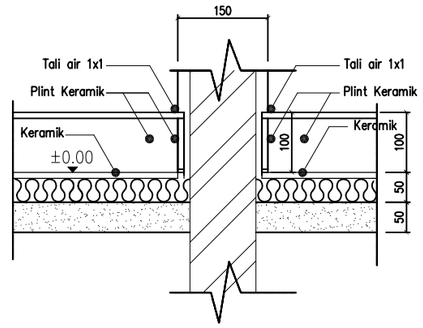

2 DETAIL PLINT LANTAI KERAMIK
SKALA 1: 10

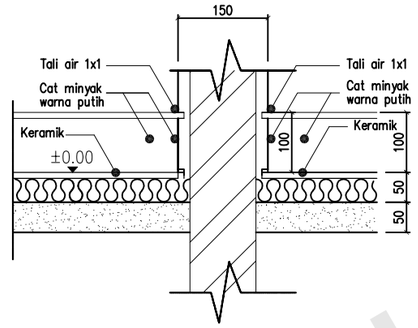

3 DETAIL PLINT LANTAI CAT MINYAK
SKALA 1: 10

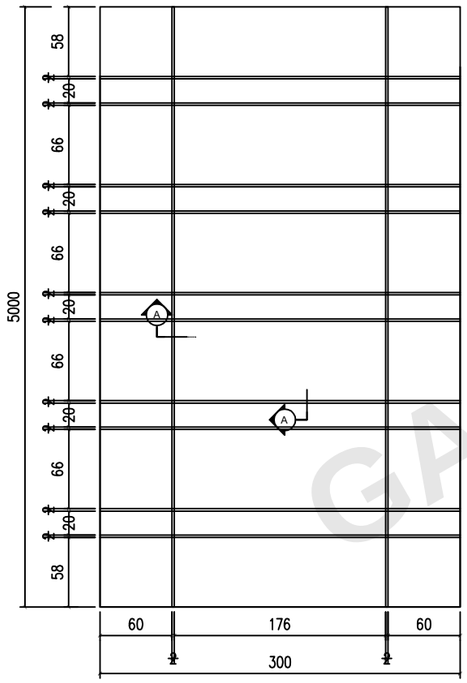

4 DENAH CARPORT
SKALA 1: 5

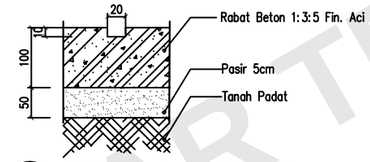

5 DETAIL A CARPORT
SKALA 1: 5

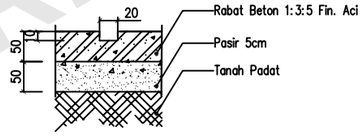

6 DETAIL JALAN MASUK RST
SKALA 1: 5

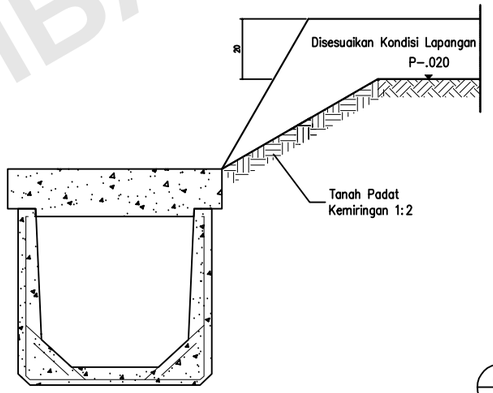

7 DETAIL BATAS KAVLING DEPAN
A2 SKALA 1: 10

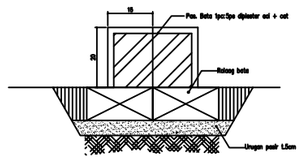

8 BATAS ANTAR KAVLING DEPAN
SKALA 1: 10

GAMBAR TERKENDALI

KETERANGAN

PENYESUAIAN :

- PANJANG CARPORT MENYESUAIKAN KONDISI BANGUNAN TIPE 45 / 112 YANG SUDAH TERBANGUN = 4 M

- PANJANG HALAMAN BELAKANG MENYESUAIKAN KONDI BANGUNAN TIPE 45 / 112 YANG SUDAH TERBANGUN = 4.75 M

- DINDING HEBEL MENJADI DINDING BATA

PEMBERI TUGAS

perumnas

Telp. (021) 8194807 – Fax. (021) 8193825

NAMA PROYEK

LOKASI BUKIT KEMILING PERMAI
PROYEK LAMPUNG
KLUSTER MUTIARA

DISETUJUI

PIMPINAN PROYEK LAMPUNG

FAJRIANDY

DIPERIKSA

STAF SENIOR PERENCANAAN	KADEPT PRODUKSI & TEKNIK
CALVIN FANGGIDAE	MUH.ADITIYA CANDRA

JUDUL GAMBAR	SKALA
DETAIL LANTAI	1 : 10
NO. GAMBAR	NO. LEMBAR
AR-07	07

TANGGAL 9 NOVEMBER 2023

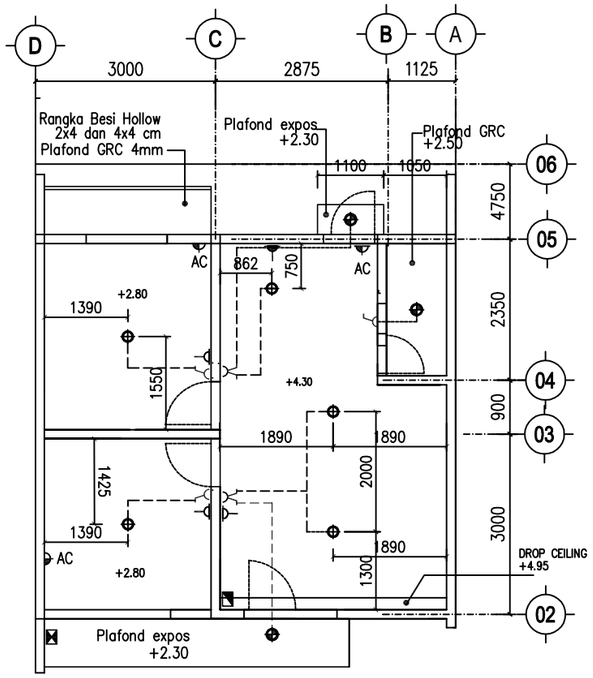

1 DENAH INSTALASI LISTRIK

SKALA 1: 100

Keterangan Notasi dan Elevasi

- LAMPU DOWNLIGHT
- LAMPU FITTING OUTBOW
- STOP KONTAK ELV +1.10
- STOP KONTAK ELV +0.30
- SAKLAR TUNGGAL ELV +1.10
- SAKLAR TUNGGAL
- AC STOP KONTAK AC ELV +2.40 (OPTIONAL)
- MCB ELV +1.80
- PLN MTER +1.80

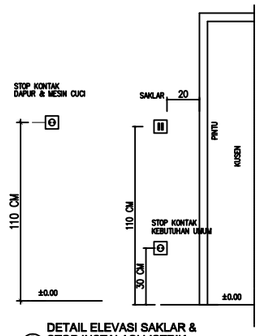

6 DETAIL ELEVASI SAKLAR & STOP INSTALASI LISTRIK
SKALA 1: 10

DB-LT/D

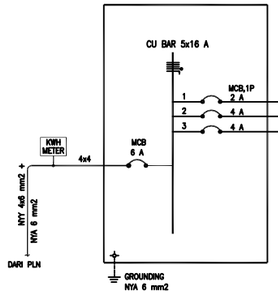

CABLE SIZE	LIGHTING DOWNLIGHT 18 WATT	LIGHTING FITTING OUTBOW 18 WATT	POWER OUTLET 13 A, 1φ WALL TYPE 200 WATT	POWER (WATT)
NYM 3 x 2.5 mm2	5	3		144
NYM 3 x 2.5 mm2			7	1400
SPARE				
TOTAL	90	54	1400	1544 WATT
				1544 WATT

DIAGRAM PEMBAGIAN DAYA

SKALA 1: 100

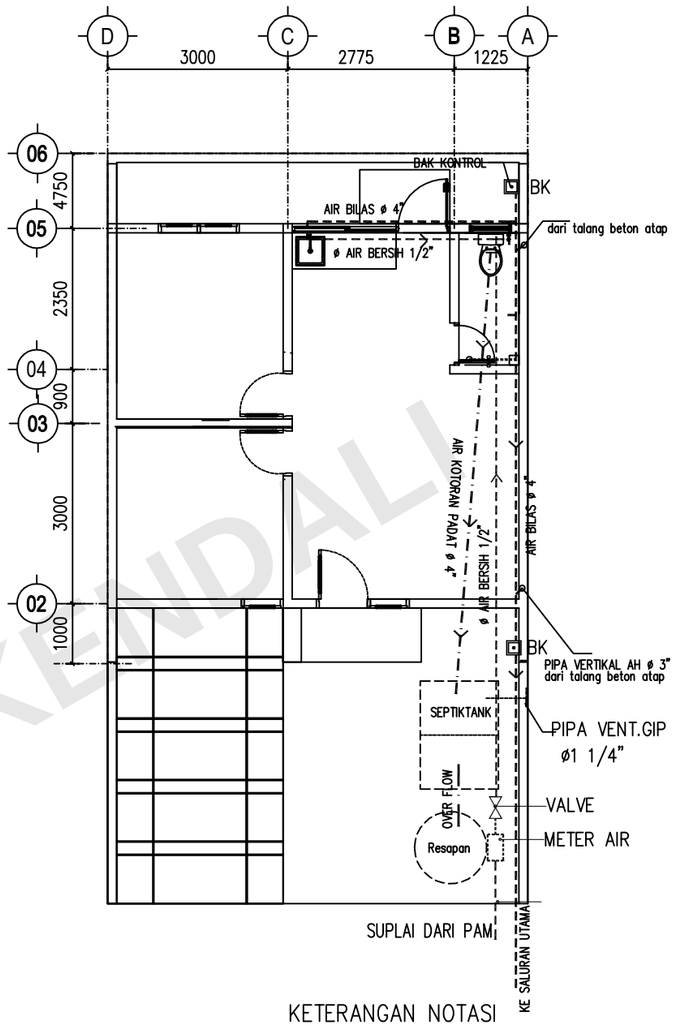

KETERANGAN NOTASI

- Air Kotor
- Air Bilas
- Air Bersih

2 DENAH INSTALASI AIR

SKALA 1: 100

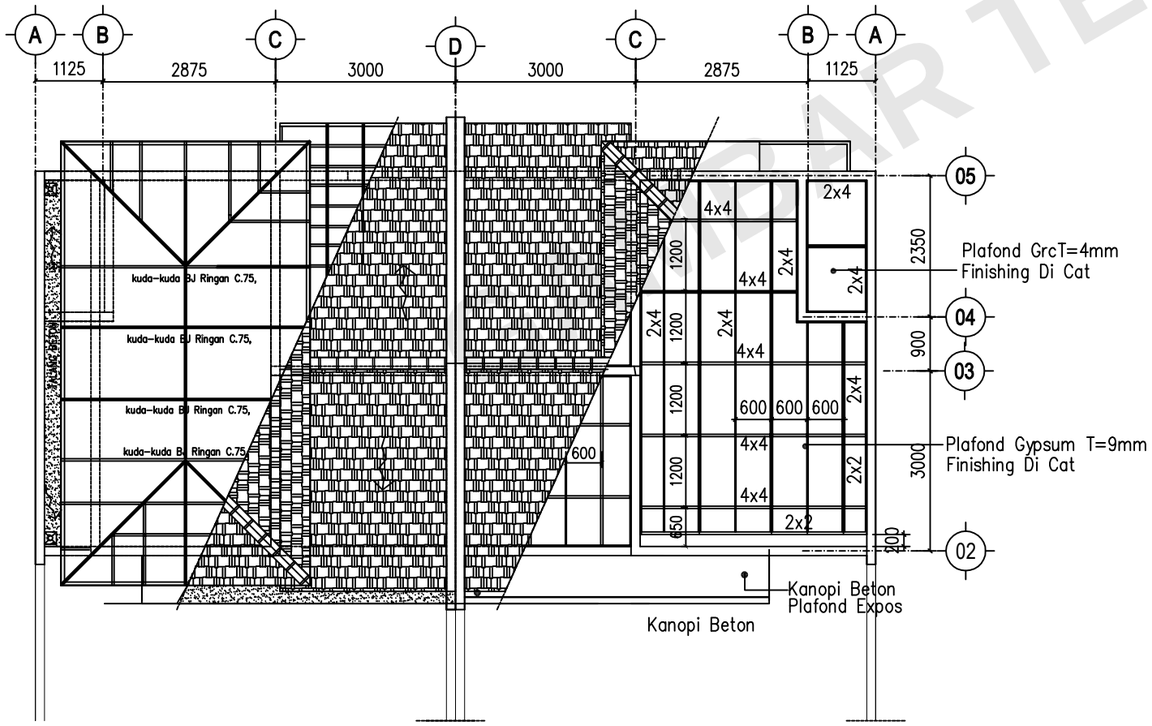

3 DENAH RENCANA RANGKA ATAP & PLAFOND

ME SKALA 1: 100

DRAFT TERKENDALI

KETERANGAN

PENYESUAIAN :

- PANJANG CARPORT MENYESUAIKAN KONDISI BANGUNAN TIPE 45 / 112 YANG SUDAH TERBANGUN = 4 M
- PANJANG HALAMAN BELAKANG MENYESUAIKAN KONDI BANGUNAN TIPE 45 / 112 YANG SUDAH TERBANGUN = 4.75 M
- DINDING HEBEL MENJADI DINDING BATA

PEMBERI TUGAS

perumnas
Telp. (021) 8194807 – Fax. (021) 8193825

NAMA PROYEK

LOKASI BUKIT KEMILING PERMAI
PROYEK LAMPUNG
KLUSTER MUTIARA

DISETUJUI

PIMPINAN PROYEK LAMPUNG

FAJRIANDY

DIPERIKSA

STAF SENIOR PERENCANAAN	KADEPT PRODUKSI & TEKNIK
CALVIN FANGGIDAE	MUH.ADITIYA CANDRA

JUDUL GAMBAR	SKALA
RENCANA INSTALASI RENCANA ATAP & PLAFOND	1:100
NO. GAMBAR	**NO. LEMBAR**
EP-01	08

TANGGAL 9 NOVEMBER 2023

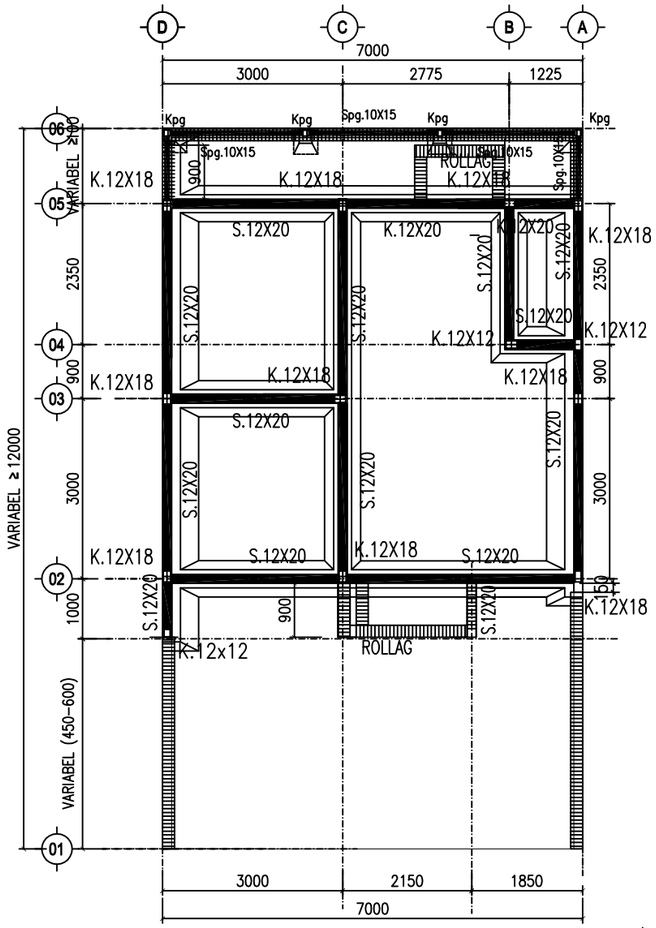

1 DENAH PONDASI
SKALA 1: 100

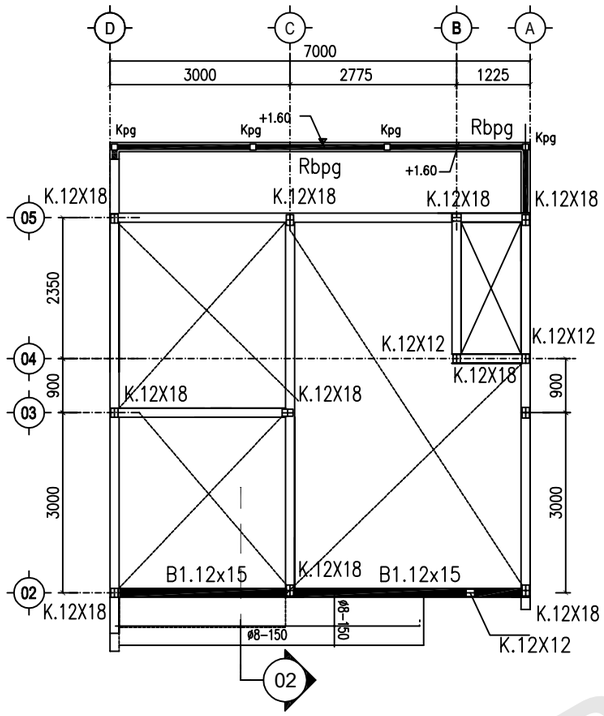

2 RENCANA elv+2.50
SKALA 1: 100

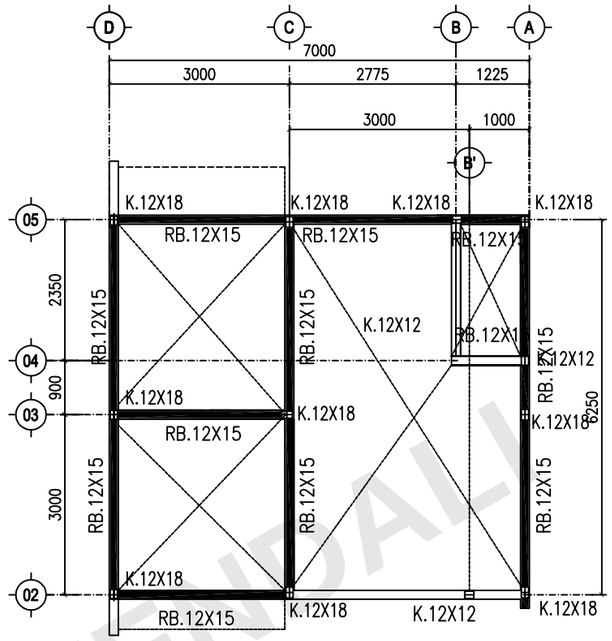

3 RENCANA elv+3.00
SKALA 1: 100

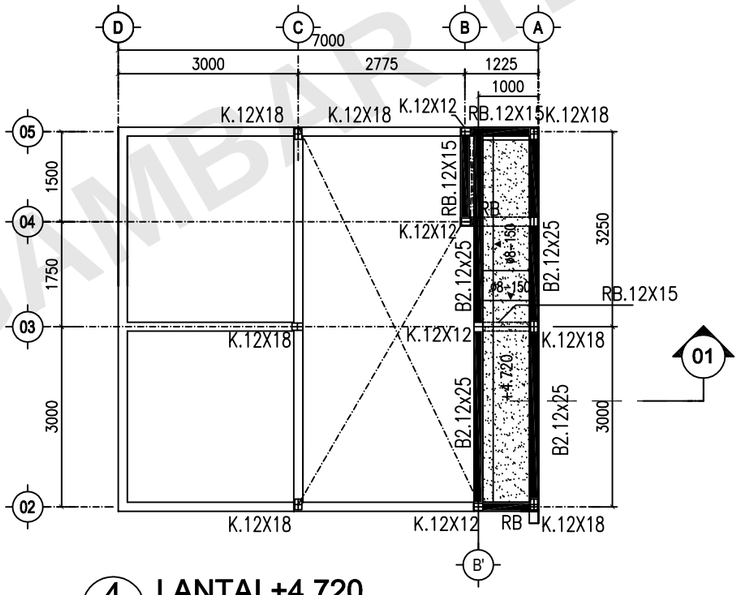

4 LANTAI +4.720
SKALA 1: 100

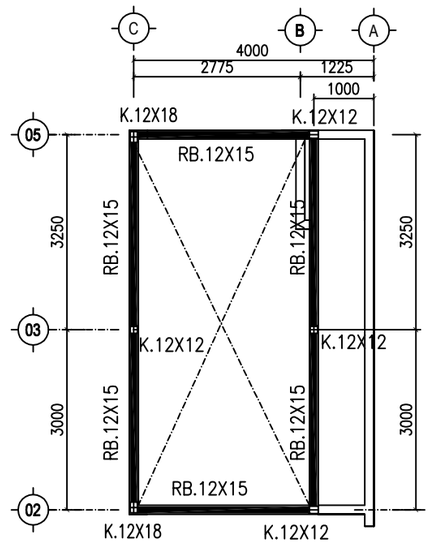

5 RENCANA elv+5.60
SKALA 1: 100

KETERANGAN

SLOOF (S)

- S.12X20 = 4Ø10, Ø8-150 mm
- Spg.10X15 = 4ø8, ø6-200

Ring Balok (RB)

- RB.12X15 = 4Ø10,Ø8-150 mm
- Rbpg.10x12= 4ø8,ø6-200

Balok Sopi (SP)

- SP.12X12 =4Ø10, Ø8-150 mm

BALOK

- B1.12x20= 4Ø10, Ø8-150
- B2.12x25= 4Ø10, Ø8-150

Kolom Struktur (K)

- K.12X18 =4Ø10, Ø8-150 mm
- K.12X12 =4Ø10, Ø8-150 mm
- Kpg.10x10=4ø8,ø6-200

Kolom Praktis (Kp)

- Kp.12X12 = 4Ø10, Ø8-150 mm

PEMBERI TUGAS

perumnas
Telp. (021) 8194807 – Fax. (021) 8193825

NAMA PROYEK

LOKASI BUKIT KEMILING PERMAI
PROYEK LAMPUNG
KLUSTER MUTIARA

DISETUJUI

PIMPINAN PROYEK LAMPUNG

FAJRIANDY

DIPERIKSA

STAF SENIOR PERENCANAAN	KADEPT PRODUKSI & TEKNIK
CALVIN FANGGIDAE	MUH.ADITIYA CANDRA

JUDUL GAMBAR	SKALA
RENCANA STRUKTUR PONDASI - RING BALOK	1 : 100
NO. GAMBAR	NO. LEMBAR
ST-01	09

TANGGAL 9 NOVEMBER 2023

GAMBAR TERKENDALI

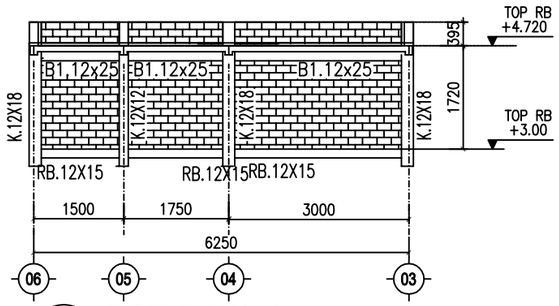

1 POT SOPI -A

SKALA 1: 100

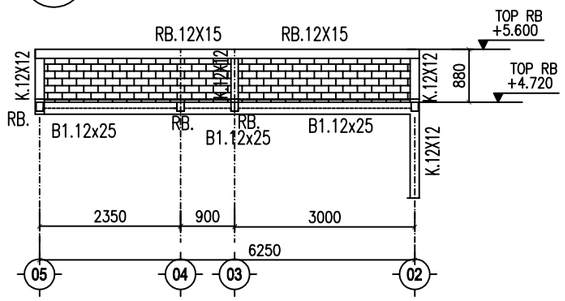

2 POT SOPI B'

SKALA 1: 100

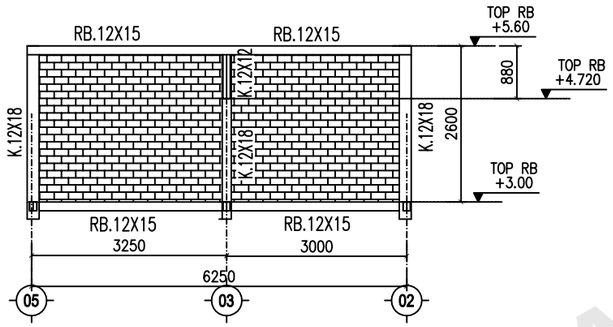

3 POT SOPI -C

SKALA 1: 100

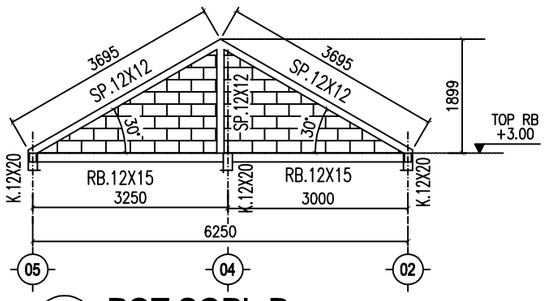

4 POT SOPI -D

SKALA 1: 100

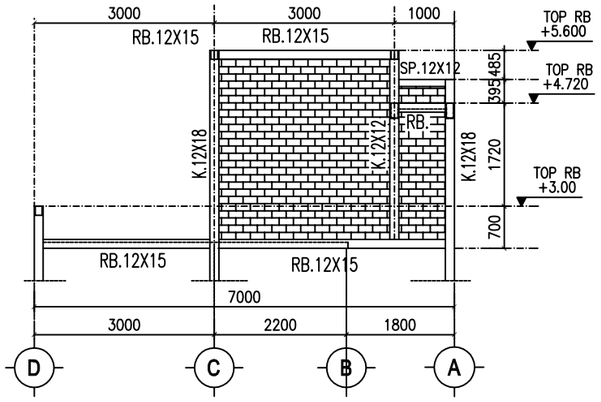

5 POT SOPI -02

SKALA 1: 100

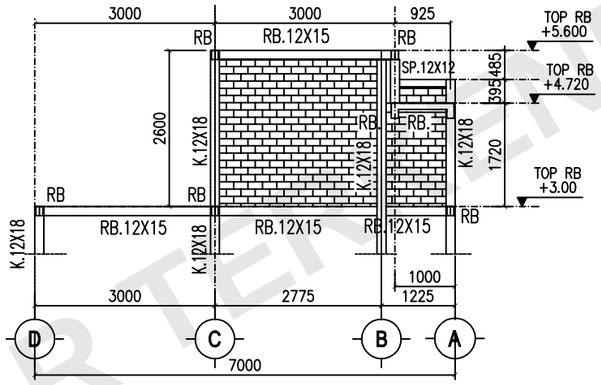

6 POT SOPI -05

SKALA 1: 100

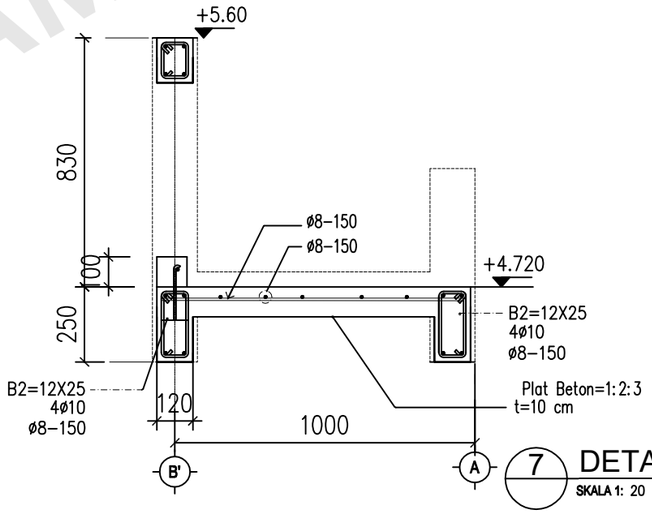

7 DETAIL 01

SKALA 1: 20

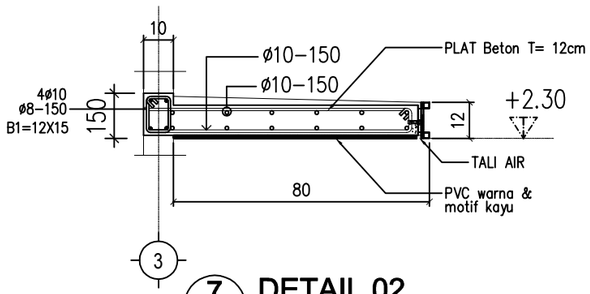

7 DETAIL 02

SKALA 1: 20

GAMBAR TENDALI

KETERANGAN

SLOOF (S)

- S.12X20 = 4Ø10, Ø8–150 mm
- Spg.10X15 = 4ø8, ø6–200

Ring Balok (RB)

- RB.12X15 = 4Ø10,Ø8–150 mm
- Rbpg.10x12= 4ø8,ø6–200

Balok Sopi (SP)

- SP.12X12 =4Ø10, Ø8–150 mm

BALOK

- B1.12x15= 4ø10, ø8–150
- B2.12x25= 4ø10, ø8–150

Kolom Struktur (K)

- K.12X18 =4Ø10, Ø8–150 mm
- K.12X12 =4Ø10, Ø8–150 mm
- Kpg.10x10=4ø8,ø6–200

Kolom Praktis (Kp)

- Kp.12X12 = 4Ø10, Ø8–150 mm

PEMBERI TUGAS

perumnas

Telp. (021) 8194807 – Fax. (021) 8193825

NAMA PROYEK

LOKASI BUKIT KEMILING PERMAI
PROYEK LAMPUNG
KLUSTER MUTIARA

DISETUJUI

PIMPINAN PROYEK LAMPUNG

FAJRIANDY

DIPERIKSA

STAF SENIOR PERENCANAAN	KADEPT PRODUKSI & TEKNIK
CALVIN FANGGIDAE	MUH.ADITIYA CANDRA

JUDUL GAMBAR	SKALA
RENCANA STRUKTUR	1 : 100
NO. GAMBAR	NO. LEMBAR
ST-02	10

TANGGAL 9 NOVEMBER 2023

FRM-PERTEK-01-06-03, Rev

perumnas

GAMBAR TERKENDALI

RUMAH RS. 54/119

Bukit Kemiling Permai - Lampung

NO. BENDEL : R-05-BKP

No.	NO. GAMBAR	NAMA GAMBAR
01	AR-01	KONSEP DESAIN
02	AR-02	DENAH
03	AR-03	DENAH MEZZANINE
04	AR-04	TAMPAK DEPAN DAN BELAKANG
05	AR-05	T.SAMPING TIPE TEPI RUANG KELUARGA
		T.SAMPING TIPE TEPI RUANG TIDUR
06	AR-06	POT. A-A, POT. B-B, DETAIL CARPORT
07	AR-07	RENCANA ATAP, DETAIL TIPE KUDA-KUDA
08	AR-08	
09	AR-09	DETAIL TIPE KUDA-KUDA
10	EP-01A.STD	DETAIL PARSIAL ATAP, PLAFOND
11	EP-01	RENCANA INSTALASI & DETAIL BIOTANK
12	AR-01A.STD	DETAIL KUSEN, PINTU DAN JENDELA
13	AR-01B	DETAIL LANTAI
14	AR-01C.STD	DETAIL TOILET
15	AR-01D	DETAIL MEJA DAPUR TIPE A (235 CM)
16	ST-01A.STD	RENCANA STRUKTUR
17	ST-01B.STD	RENCANA STRUKTUR
18	ST-01C.STD	DETAIL PONDASI
19	ST-01D.STD	DETAIL PENULANGAN SLOOF & BALOK
20	RB-01	RENCANA ANGGARAN BIAYA

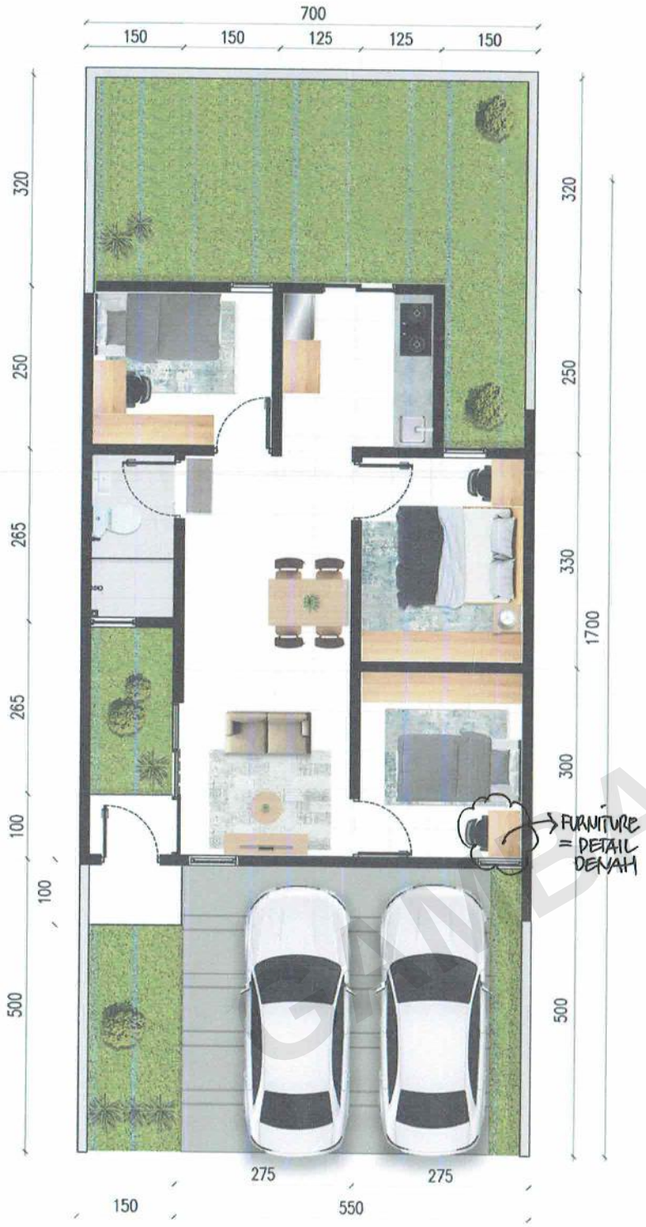

ELEMEN BANGUNAN	SPESIFIKASI
PONDASI	- Pasangan Batu Kali 1:4 (Pondasi Menerus dimensi alas 60 cm, dimensi top 30 - Pasangan Batu Kali 1:5 (Pondasi Setempat dimensi alas 40 cm, dimensi top 20 cm, t: 40 cm + 5 cm pasir urug) - Sloof 12/20 (4Ø10 mm dan Ø8-150 mm)
KOLOM, RINGBALK, SLOOF	- Kolom 10x18 (4Ø10 mm dan Ø8-150 mm) Kolom 10x25 (4Ø10 mm dan Ø8-150 mm) - Kolom 10x15 (4Ø10 mm dan Ø8-150 mm) - Ring balok 10x18 (4Ø10 mm dan Ø8-150 mm) - Balok Sopi 10/15cm, (4Ø10 mm dan Ø8-150 mm) - Plat Kanopi Depan dan Fasad tebal 12cm (Ø10 -150 mm 2 lapis)
FINISHING DINDING	- Pasangan dinding hebel plester 1:4 + Finishing Cat : Fasad Depan sesuai 3D. Bidang lain putih (Cat Fasad depan Ex. Propan ecoshield/sesuai yang disetujui); Cat interior putih ex. Propan Ceria) - Dinding KM/WC HT 60X60 sesuai approval material - Dinding meja dapur HT 60X60 cm sesuai approval material
PINTU JENDELA	- Kusen Aluminium warna hitam (ex. Alexindo 3") - Daun Pintu engineering door finishing duco warna motif kayu sesuai 3D - Kaca polos 5mm (Pintu, jendela dan boven)
ATAP	- Rangka Baja Ringan (Ex. Alfa Truss) - Penutup Atap Genteng Beton Flat - Listplank GRC I: 20 cm (kalsiplank) fin. Cat warna putih
PLAFOND	- Rangka Hollow 4x4 & 2x4 - Plafond GRC t:4mm (luar&KM/WC;)di cat putih - Plafond Gypsum t:9mm (interior) di cat putih
LANTAI	- interior HT 60x60 cm (sesuai dengan yang disetujui) - KM/WC HT 60X60 cm (sesuai dengan yang disetujui)
SANITARY	- Kloset duduk dual flush; warna putih - Westafel warna putih - Kran shower set, jetwasher & floordrain stainless steel - Kitchen sink 1 bak 50x40cm dan kran angsa meja stainless steel (opsional) - Kran & Floordrain (stainless steel) + BIOTANK
LANSEKAP	- Dinding pagar tinggi 1.8m (dinding belakang) - Carport beton t:10cm Wiremesh M5 + 5 cm pasir urug

GAMBAR TERKENDALI

KETERANGAN

Penyesuaian dari standar RS.54C :

– Panjang Kav. Dari Variabel Menjadi Panjang 17 m

– Panjang Carport dari variabel (450 – 600) menjadi 5 m

PEMBERI TUGAS

perumnas

Telp. (024) 76739698 – Fax. (024) 76739698

NAMA PROYEK

LOKASI BUKIT KEMILING PERMAI
PROYEK LAMPUNG
KLASTER MUTIARA

DISETUJUI

KEPALA DIVISI PERENCANAAN TEKNIS	PIMPINAN PROYEK LAMPUNG
ADE MULYANTI	FAJRIANDY

DIREVIEW	DIPERIKSA	
STAFF DEPT. TEKNIK DAN PRODUKSI	KADEPT. TEKNIK	KADEPT. PERENCANAAN RUMAH TAPAK
YOGO SAPUTRA	M. ADITIYA CANDRA	NUR ANISA ADRIANI

JUDUL GAMBAR	SKALA
KONSEP DESAIN	N.T.S
NO. GAMBAR	**NO. LEMBAR**
AR-01	01

03 SEPTEMBER 2024

FRM-PERTEK-01-06-01, Rev. 0

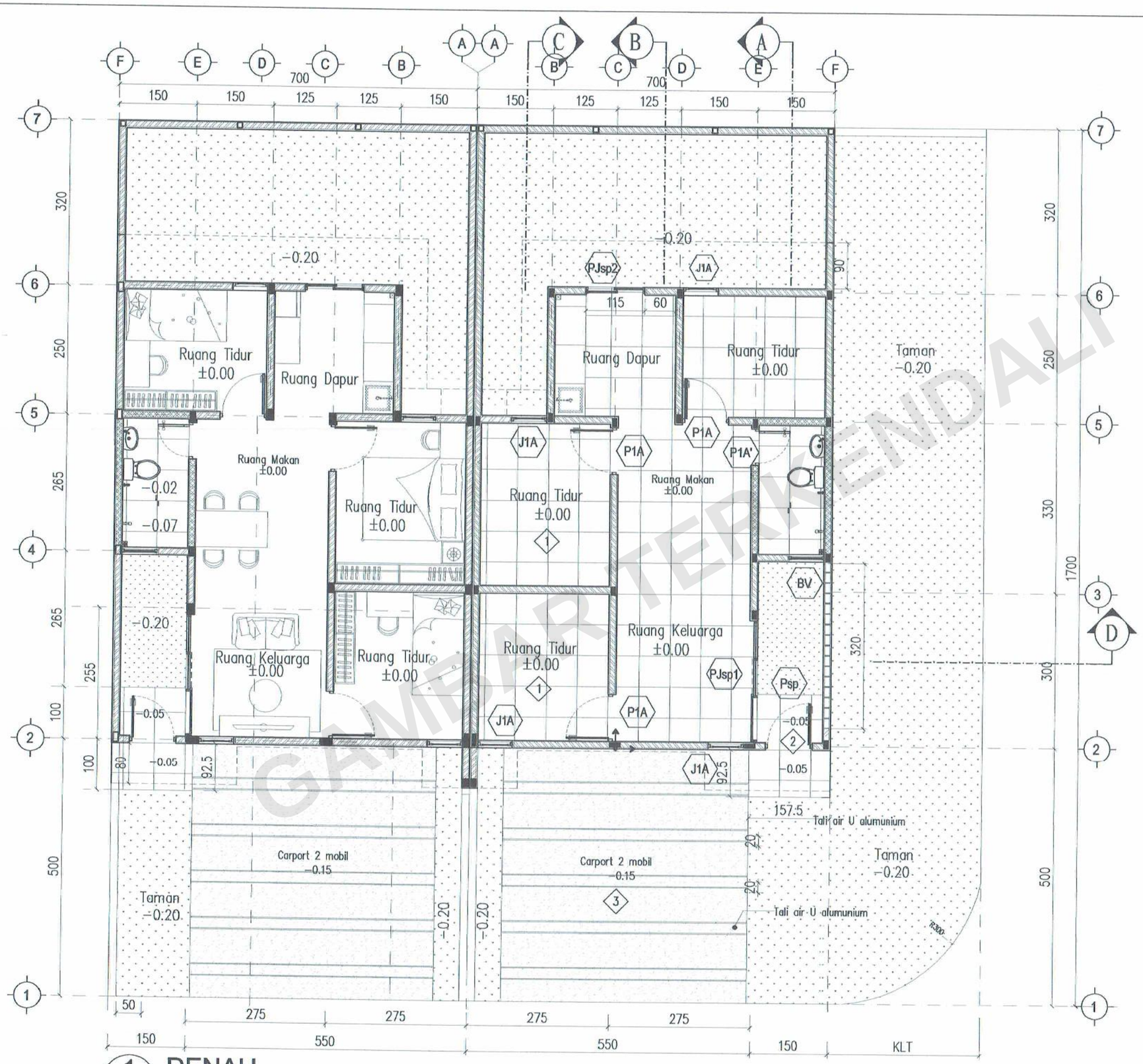

1 AR **DENAH**
SKALA 1: 75

GAMBAR TERKENDALI

KETERANGAN

FINISHING LANTAI

1. Keramik HT 60x60 warna abu muda/krem polos
2. Keramik 60x60 anti slip
3. Rabat Beton t.10cm

MEJA DAPUR

Penyediaan meja dapur adalah opsional. Dapat disediakan instalasinya saja

Penyesuaian dari RS.54C :

- Panjang Kav. Dari Variabel Menjadi Panjang 17 m
- Panjang Carport dari variabel (450–600) menjadi 5 m

PEMBERI TUGAS

perumnas

Telp. (024) 76739698 – Fax. (024) 76739698

NAMA PROYEK

LOKASI BUKIT KEMILING PERMAI
PROYEK LAMPUNG
KLASTER MUTIARA

DISETUJUI

PIMPINAN PROYEK LAMPUNG

FAJRIANDY

DIREVISI	DIPERIKSA
DRAFTER	KEPALA DEPT. TEKNIK
YOGO SAPUTRA	M. ADITIYA CANDRA

JUDUL GAMBAR	SKALA
DENAH	1 : 75
NO. GAMBAR	NO. LEMBAR
AR-02	02

03 SEPTEMBER 2024

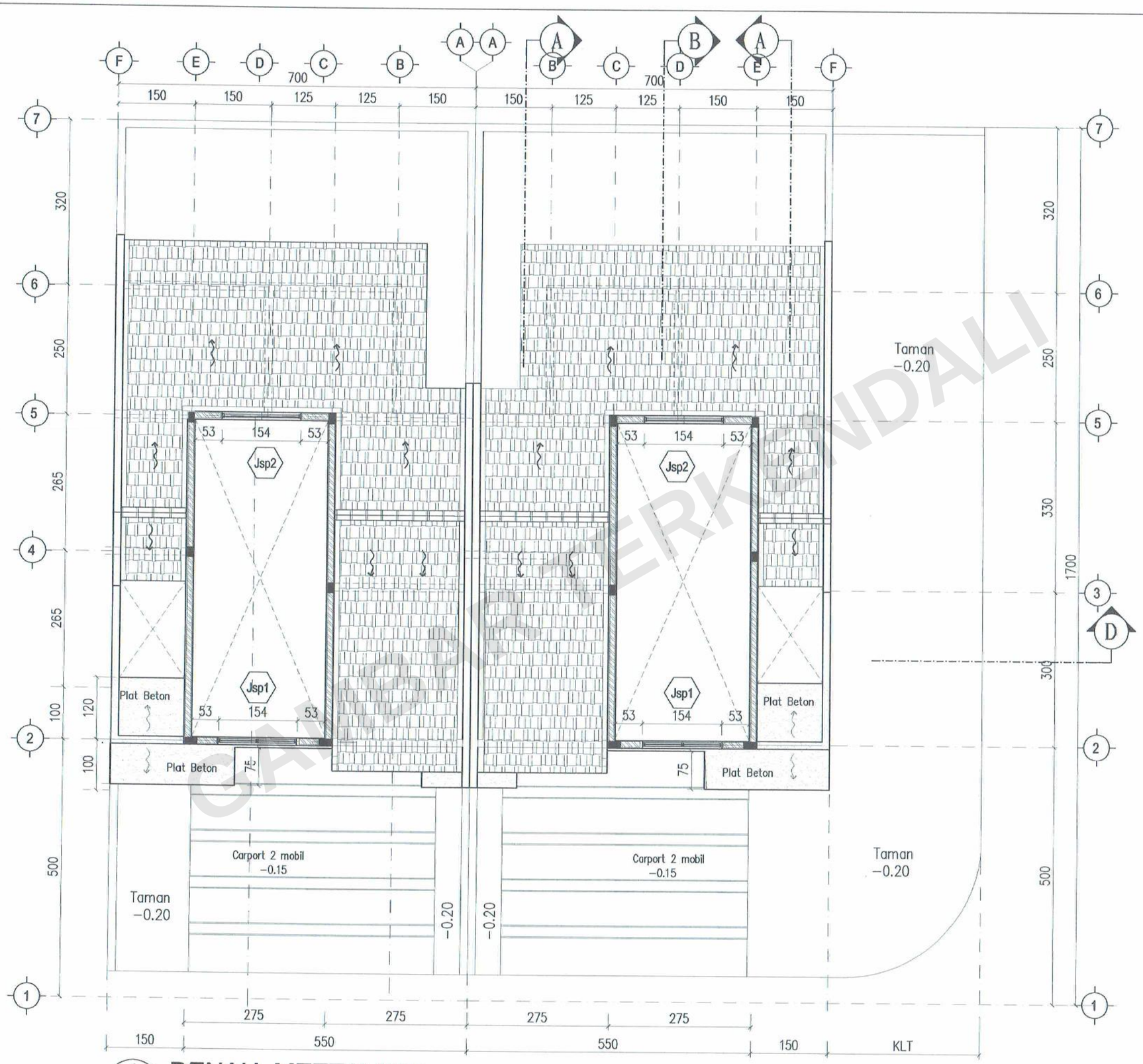

1 DENAH MEZZANINE

AR

SKALA 1: 75

KETERANGAN

PEMBERI TUGAS

perumnas

Telp. (024) 76739698 – Fax. (024) 76739698

NAMA PROYEK

LOKASI BUKIT KEMILING PERMAI

PROYEK LAMPUNG

KLASTER MINARA

TIPE 54C

PERUMNAS RE STANDAR

DISETUJUI

PIMPINAN PROYEK LAMPUNG

FAJRIANDY

DIREVISI	DIPERIKSA
DRAFTER	KEPALA DEPT. TEKNIK
YOGO SAPUTRA	M. ADITIYA CANDRA

JUDUL GAMBAR	SKALA
DENAH MEZZANINE	1 : 75
NO. GAMBAR	NO. LEMBAR
AR-03	03

03 SEPTEMBER 2024

FRM-PERTEK-01-06-01, Rev. 0

GAMBAR PERKENDALI

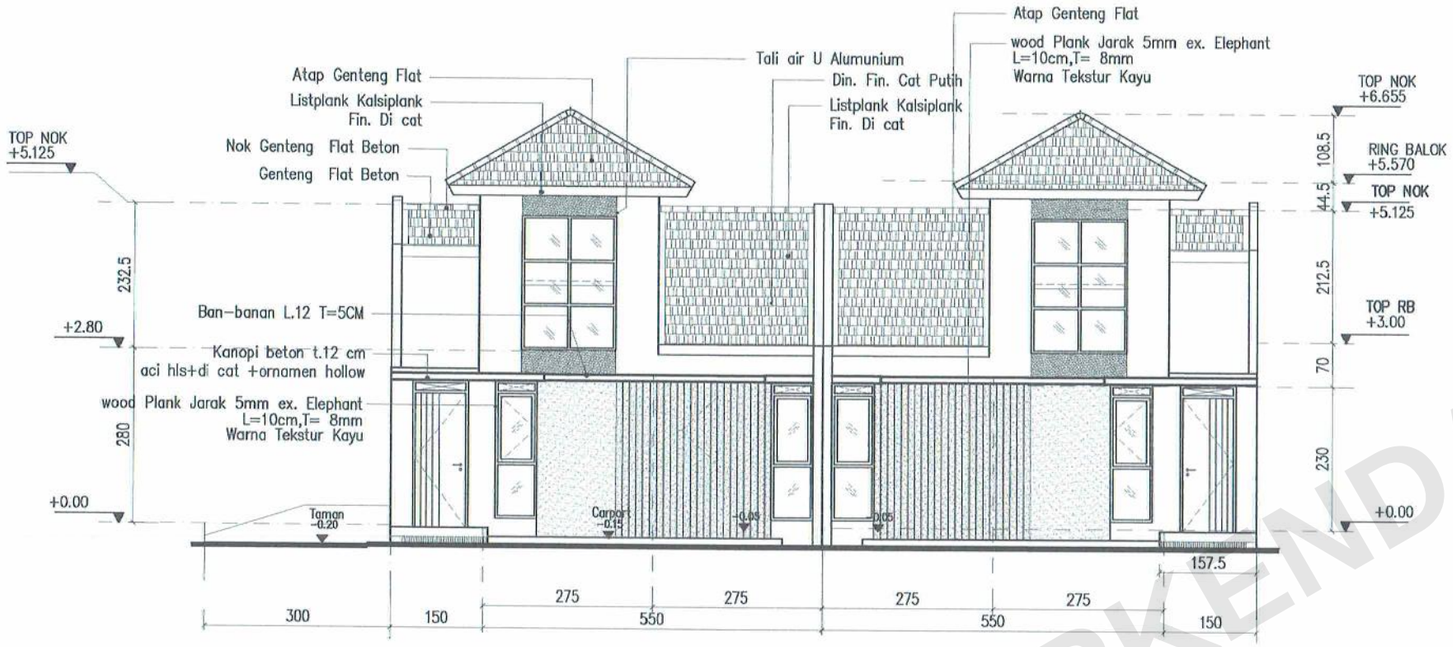

1 TAMPAK DEPAN
SKALA 1: 100

2 TAMPAK BELAKANG
SKALA 1: 100

GAMBAR TERKENDALI

KETERANGAN

Penyesuaian dari standar RS.54C :

– Panjang Kav. Dari Variabel Menjadi Panjang 17 m

– Panjang Carport dari variabel (450–600) menjadi 5 m

PEMBERI TUGAS

perumnas

Telp. (024) 76739698 – Fax. (024) 76739698

NAMA PROYEK

LOKASI BUKIT KEMILING PERMAI
PROYEK LAMPUNG
KLASTER MUTIARA

DISETUJUI

PIMPINAN PROYEK LAMPUNG

FAJRIANDY

DIREVISI	DIPERIKSA
DRAFTER	KEPALA DEPT. TEKNIK
YOGO SAPUTRA	M. ADITIYA CANDRA

JUDUL GAMBAR	SKALA
TAMPAK DEPAN DAN TAMPAK BELAKANG	1 : 100
NO. GAMBAR	NO. LEMBAR
AR-04	04

03 SEPTEMBER 2024

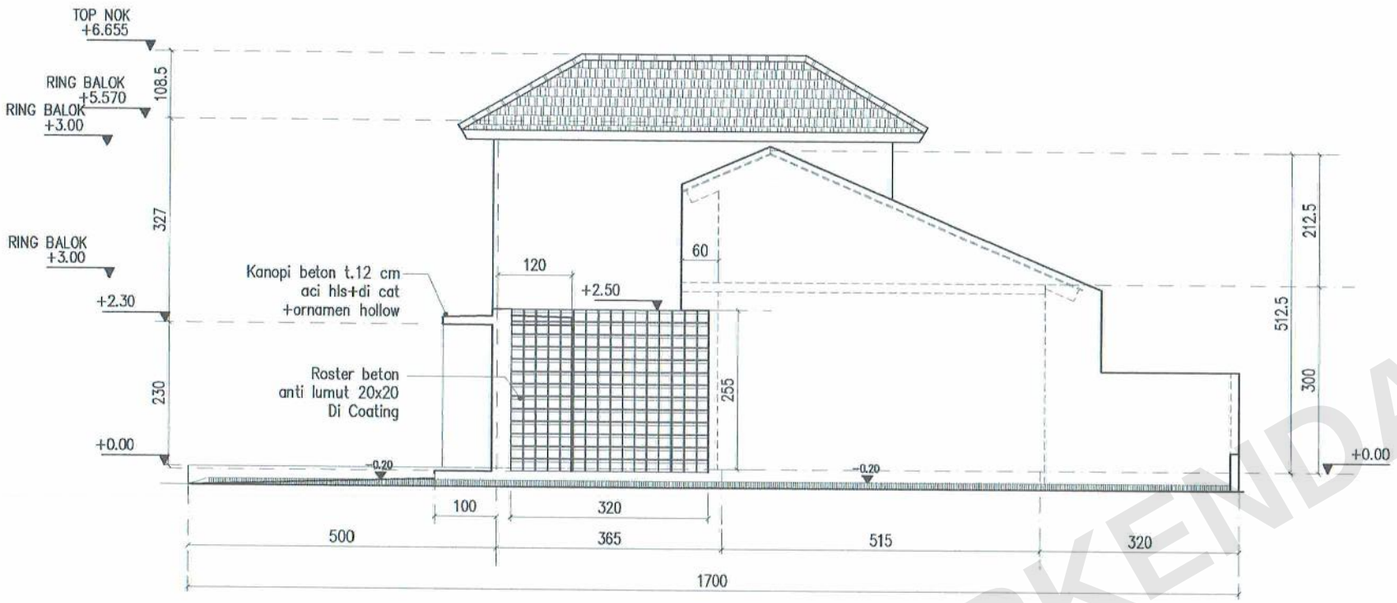

1 T. SAMPING TIPE TEPI RUANG KELUARGA
SKALA 1: 100

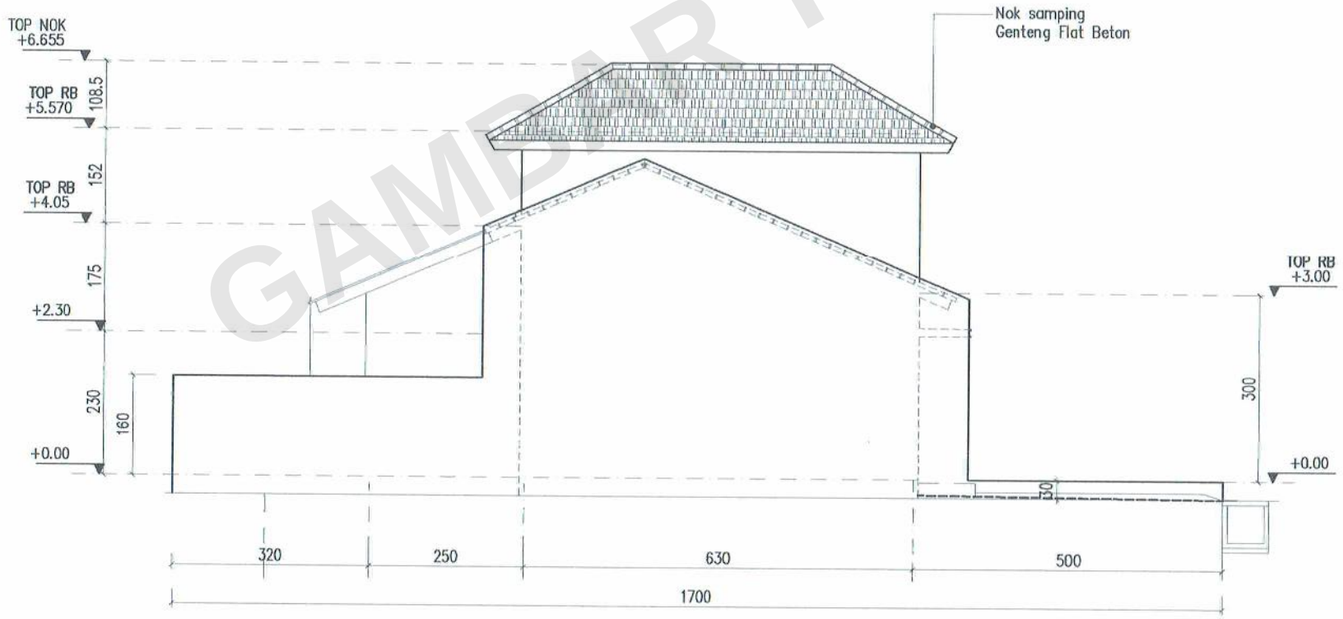

2 T. SAMPING TIPE TEPI RUANG TIDUR
SKALA 1: 100

GAMBAR TERKENDALI

KETERANGAN

Penyesuaian dari standar RS.54C :

- Panjang Kav. Dari Variabel Menjadi Panjang 17 m

- Panjang Carport dari variabel (450–600) menjadi 5 m

PEMBERI TUGAS

perumnas

Telp. (024) 76739698 – Fax. (024) 76739698

NAMA PROYEK

LOKASI BUKIT KEMILING PERMAI
PROYEK LAMPUNG
KLASTER MUTIARA

DISETUJUI

PIMPINAN PROYEK LAMPUNG

FAJRIANDY

DIREVISI	DIPERIKSA
DRAFTER	KEPALA DEPT. TEKNIK
YOGO SAPUTRA	M. ADITIYA CANDRA

JUDUL GAMBAR	SKALA
T. SAMPING TIPE TEPI R. KLUARGA T. SAMPING TIPE TEPI RUANG TIDUR	1 : 100
NO. GAMBAR	**NO. LEMBAR**
AR-04	05

03 SEPTEMBER 2024

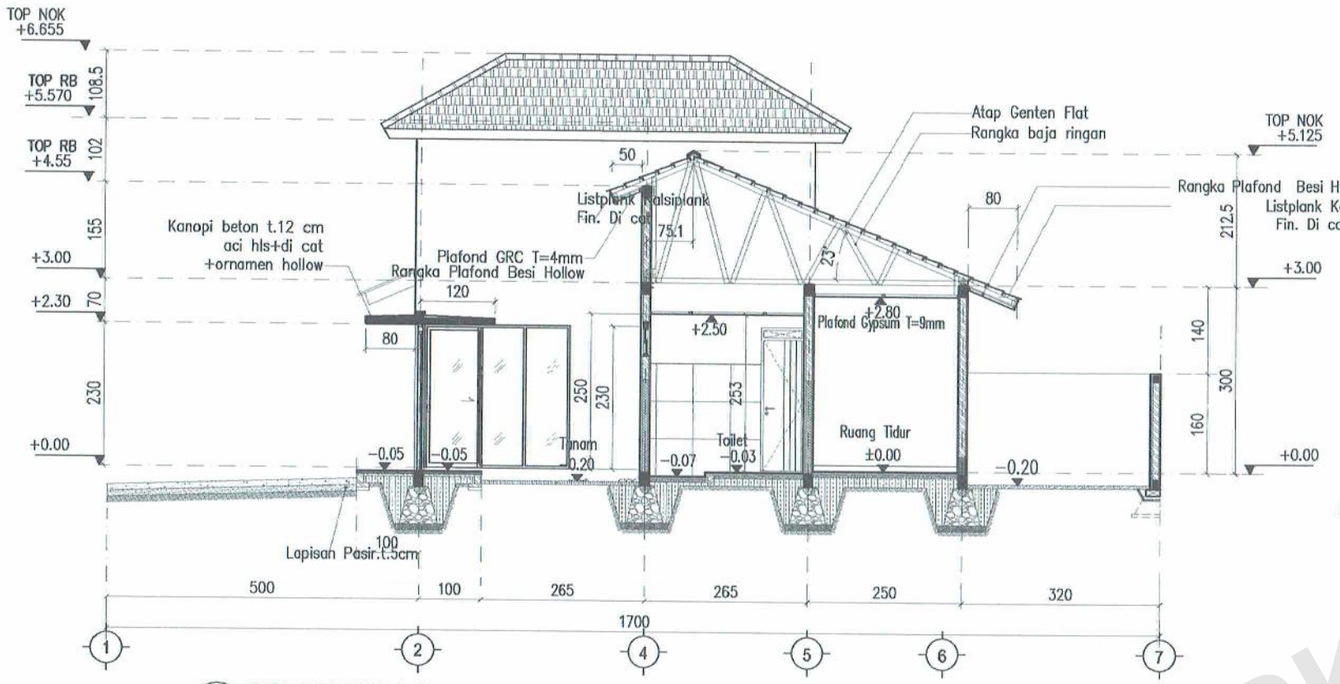

1 POTONGAN A-A
SKALA 1: 100

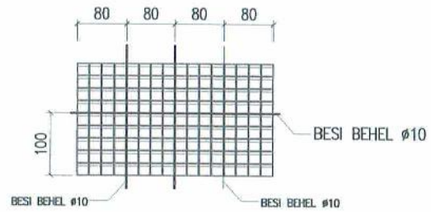

TAMPAK DEPAN
SKALA 1: 100

DETAIL ROSTER
SKALA 1: NTS

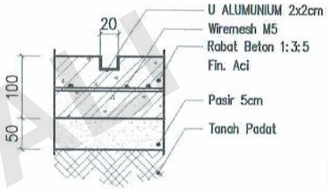

4 DETAIL CARPORT
SKALA 1: 5

ISOMETRI
SKALA 1: NTS

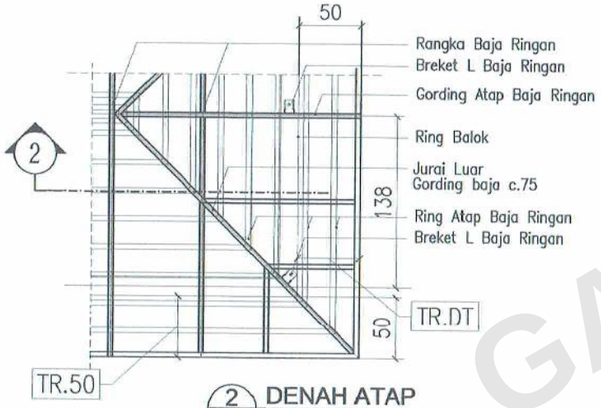

2 DENAH ATAP
SKALA 1: 50

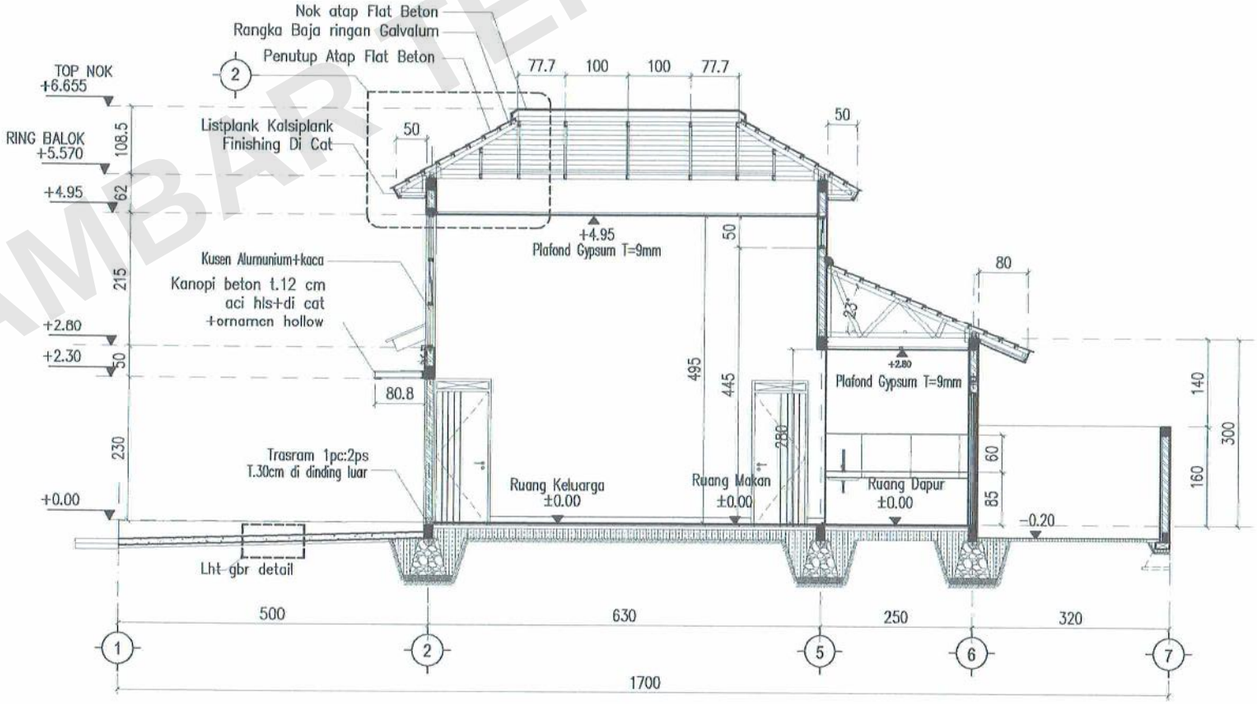

2 POTONGAN B-B
SKALA 1: 100

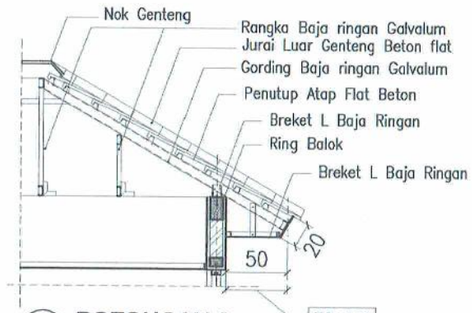

2 POTONGAN 2
SKALA 1: 50

GAMBAR TERKENDALI

KETERANGAN

Penyesuaian dari standar RS.54C :

– Panjang Kav. Dari Variabel Menjadi Panjang 17 m

– Panjang Carport dari variabel (450–600) menjadi 5 m

PEMBERI TUGAS

perumnas

Telp. (024) 76739698 – Fax. (024) 76739698

NAMA PROYEK

LOKASI BUKIT KEMILING PERMAI
PROYEK LAMPUNG
KLASTER MUTIARA

DISETUJUI

PIMPINAN PROYEK LAMPUNG

FAJRIANDY

DIREVISI	DIPERIKSA
DRAFTER	KEPALA DEPT. TEKNIK
YOGO SAPUTRA	M. ADITIYA CANDRA

JUDUL GAMBAR	SKALA
POTONGAN A-A POTONGAN B-B DETAIL CARPORT	1 : 100
NO. GAMBAR	NO. LEMBAR
AR-06	06

03 SEPTEMBER 2024

FRM-PERTEK-01-06-01, Rev. 0

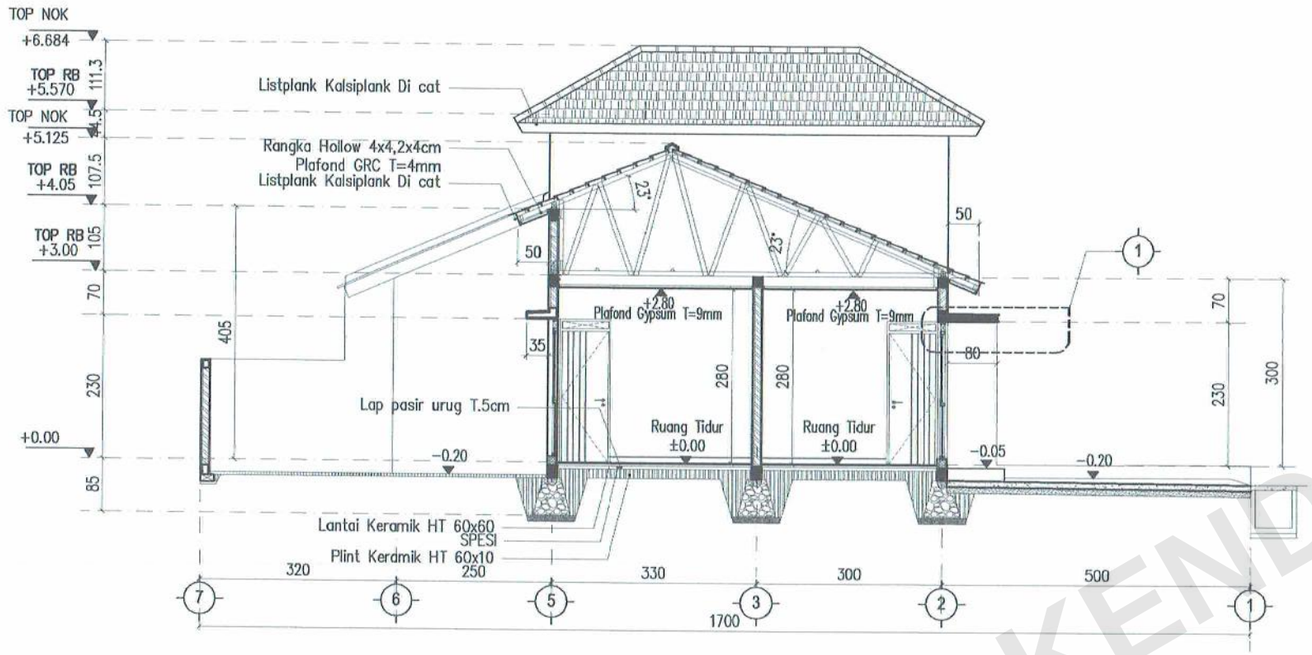

1 POTONGAN C-C
SKALA 1: 100

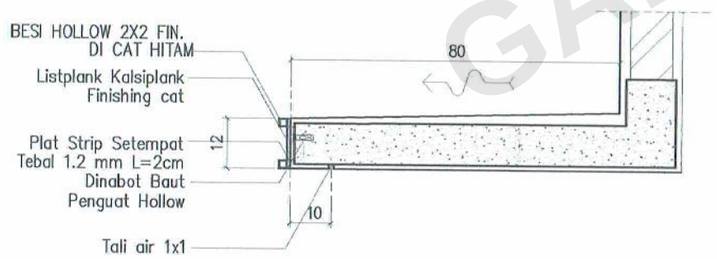

3 DET.1 (KANOPI)
SKALA 1: 15

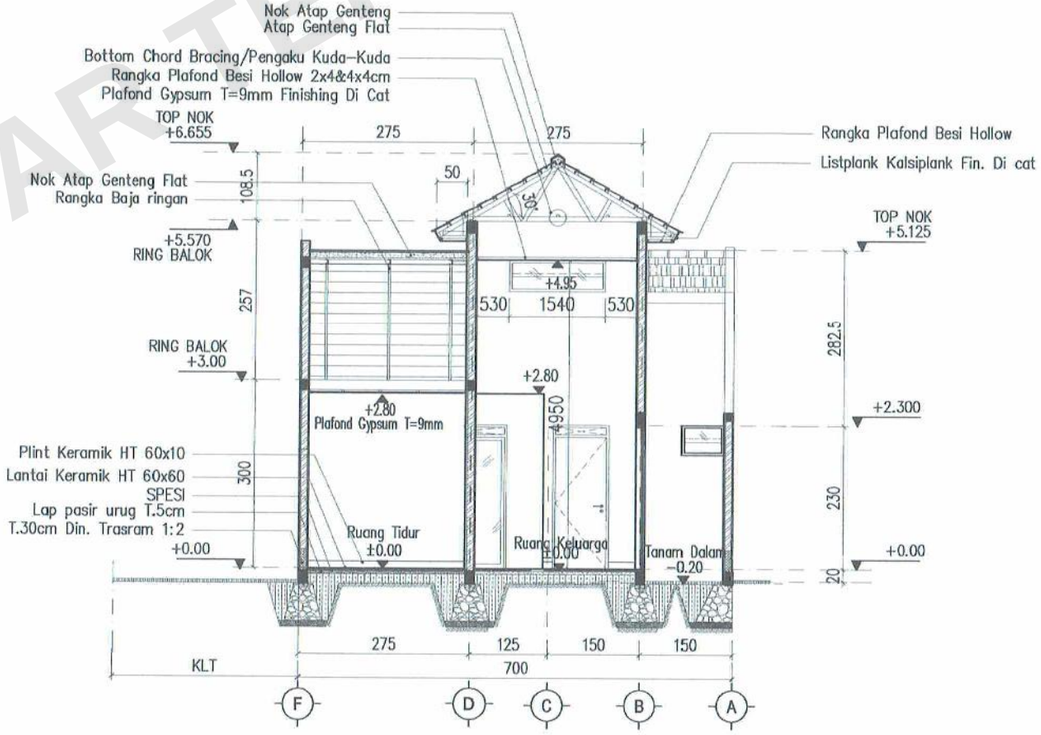

2 POTONGAN D-D
SKALA 1: 100

GAMBAR TERKENDALI

KETERANGAN

Penyesuaian dari standar RS.54C :

- Panjang Kav. Dari Variabel Menjadi Panjang 17 m
- Panjang Carport dari variabel (450–600) menjadi 5 m

PEMBERI TUGAS

perumnas

Telp. (024) 76739698 – Fax. (024) 76739698

NAMA PROYEK

LOKASI BUKIT KEMILING PERMAI
PROYEK LAMPUNG
KLASTER MUTIARA

DISETUJUI

PIMPINAN PROYEK LAMPUNG

FAJRIANDY

DIREVISI	DIPERIKSA
DRAFTER	KEPALA DEPT. TEKNIK
YOGO SAPUTRA	M. ADITIYA CANDRA

JUDUL GAMBAR	SKALA
POTONGAN C-C POTONGAN D-D	1 : 100
NO. GAMBAR	NO. LEMBAR
AR-07	07

03 SEPTEMBER 2024

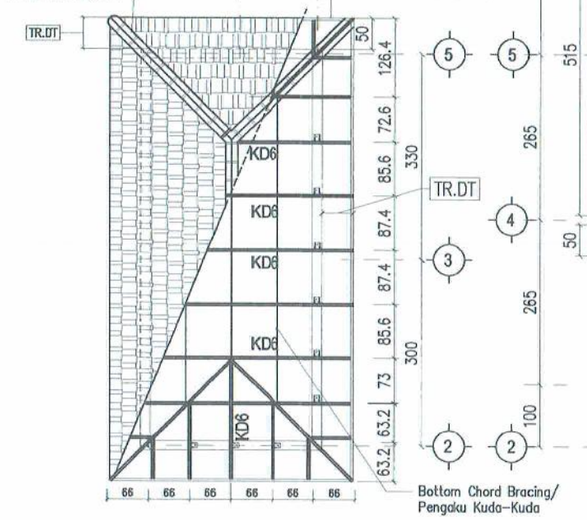

3 AR DENAH ATAP MEZZANINE
SKALA 1: 100

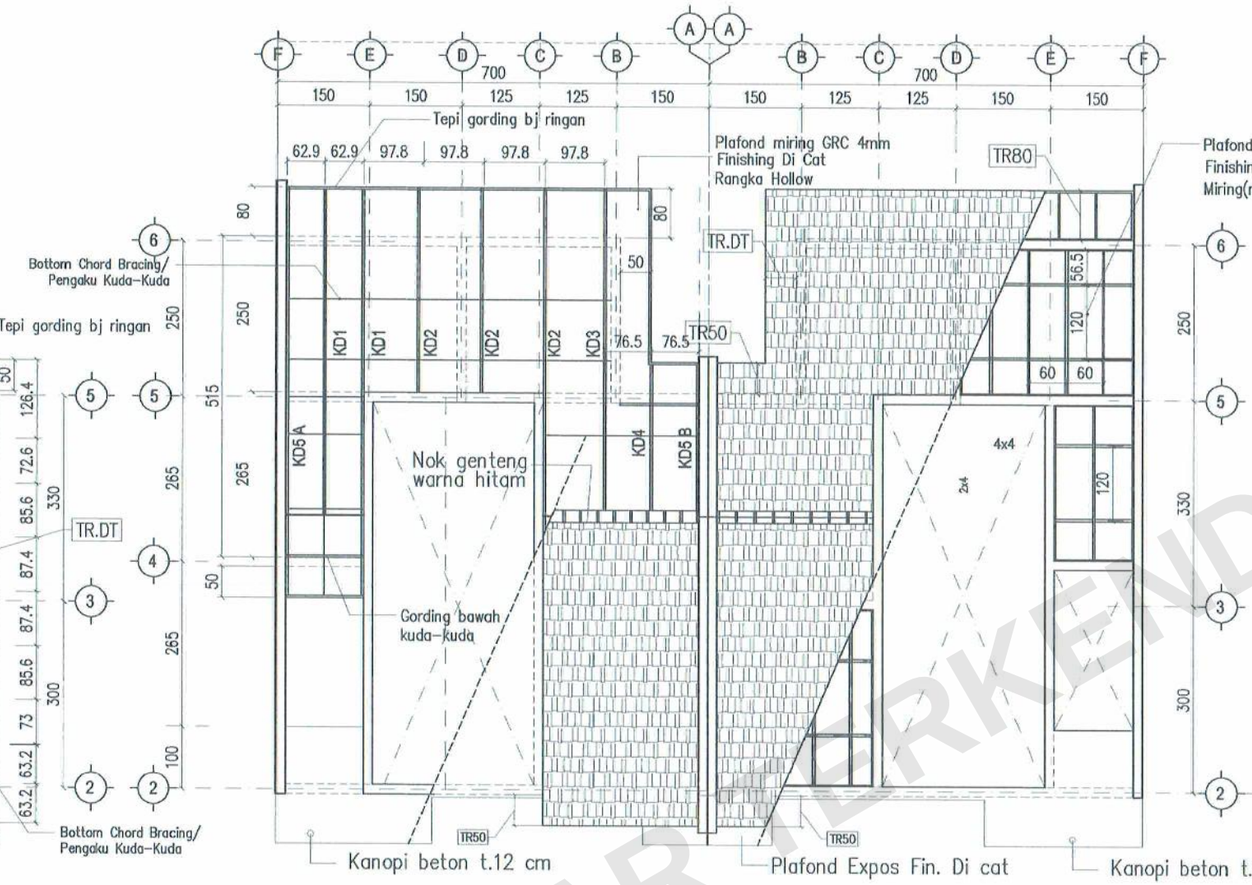

1 ME DENAH RENCANA RANGKA ATAP & PLAFOND
SKALA 1: 100

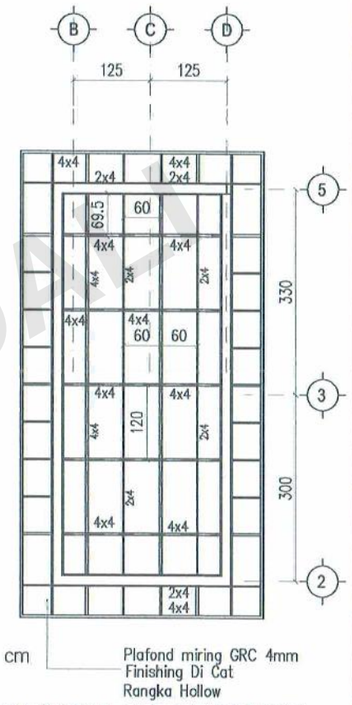

2 AR DENAH MEZZANINE
SKALA 1: 75

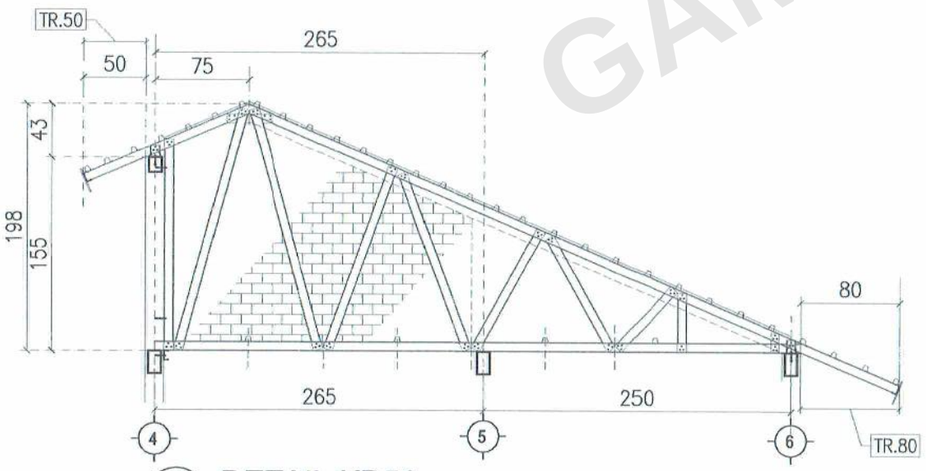

4 AR DETAIL KD5A
SKALA 1: 50

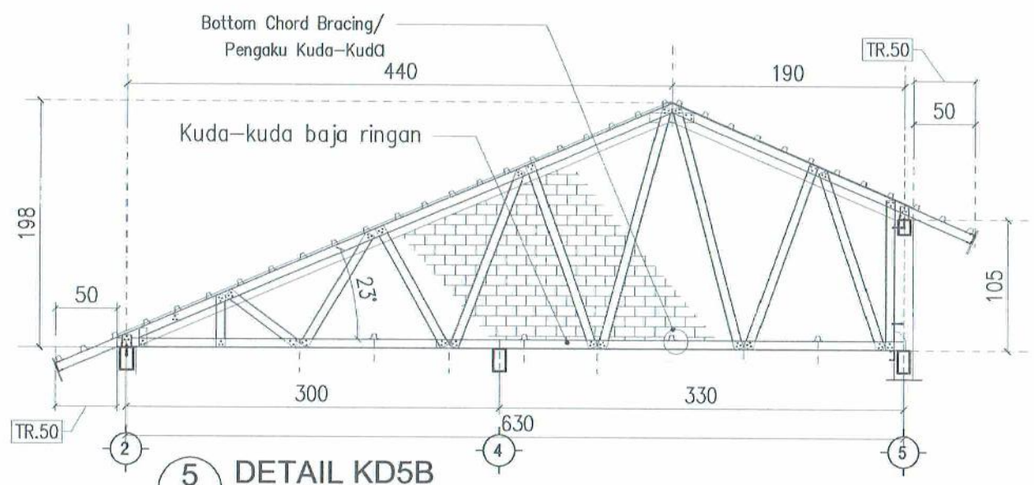

5 AR DETAIL KD5B
SKALA 1: 50

GAMBAR TERKENDALI

KETERANGAN

PEMBERI TUGAS

perumnas

Telp. (024) 76739698 - Fax. (024) 76739698

NAMA PROYEK

LOKASI BUKIT KEMILING PERMAI
PROYEK LAMPUNG
KLASTER MUTIARA

DISETUJUI

PIMPINAN PROYEK LAMPUNG

FAJRIANDY

DIREVISI	DIPERIKSA
DRAFTER	KEPALA DEPT. TEKNIK
YOGO SAPUTRA	M. ADITIYA CANDRA

JUDUL GAMBAR	SKALA
RENCANA ATAP & DETAIL TIPE KUDA-KUDA	1:100 1:50
NO. GAMBAR	NO. LEMBAR
AR-08	08

03 SEPTEMBER 2024

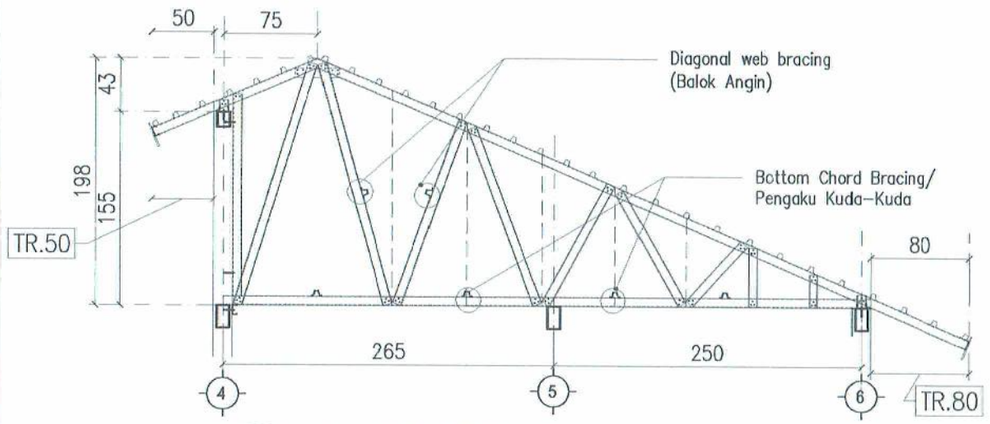

1 AR **DETAIL KD1**
SKALA 1: 75

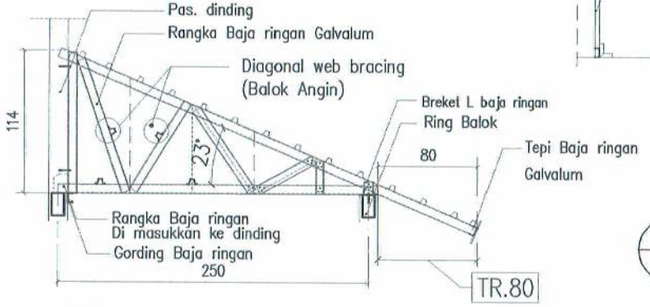

2 AR **DETAIL KD2**
SKALA 1: 75

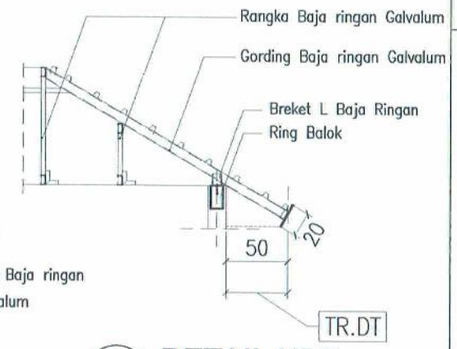

6 AR **DETAIL KD6**
SKALA 1: 75

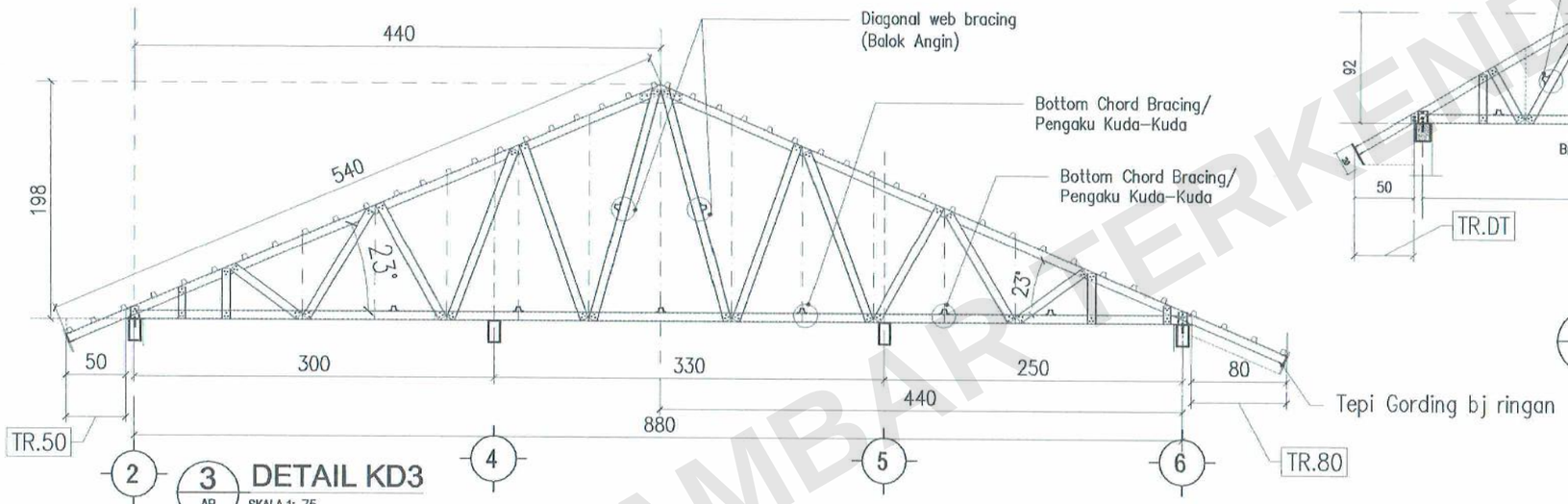

3 AR **DETAIL KD3**
SKALA 1: 75

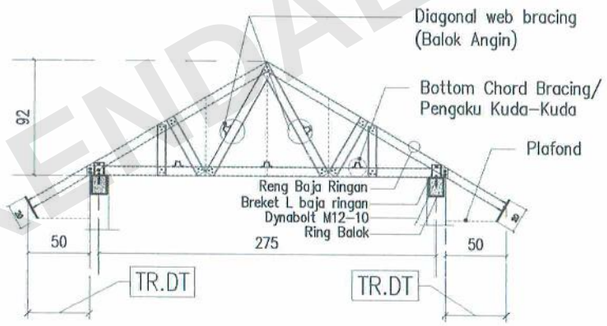

5 AR **DETAIL KD5**
SKALA 1: 75

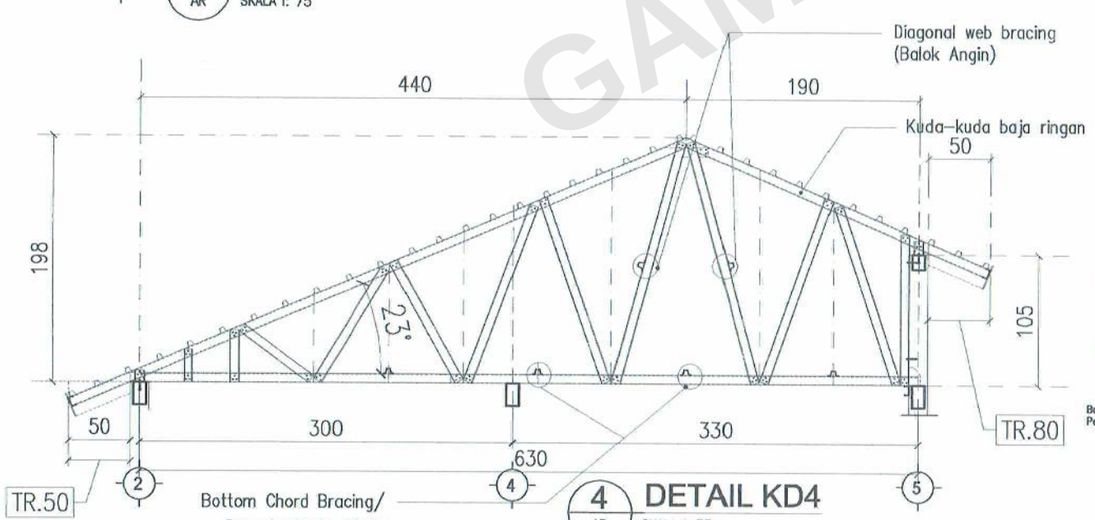

4 AR **DETAIL KD4**
SKALA 1: 75

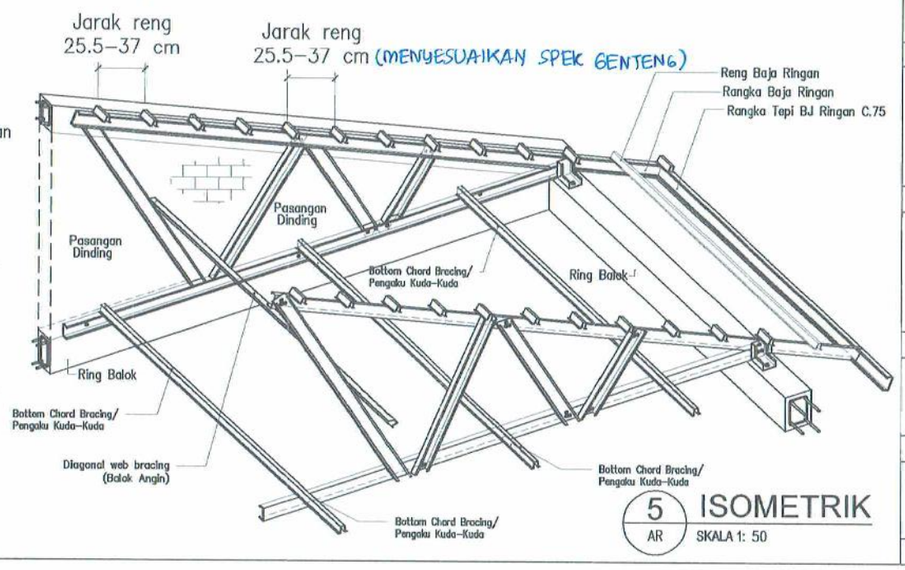

5 AR **ISOMETRIK**
SKALA 1: 50

GAMBAR TERKENDALI

KETERANGAN

PEMBERI TUGAS

perumnas
Telp. (024) 76739698 – Fax. (024) 76739698

NAMA PROYEK

LOKASI BUKIT KEMILING PERMAI
PROYEK LAMPUNG
KLASTER MUTIARA

DISETUJUI

PIMPINAN PROYEK LAMPUNG

FAJRIANDY

DIREVISI	DIPERIKSA
DRAFTER	KEPALA DEPT. TEKNIK
YOGO SAPUTRA	M. ADITIYA CANDRA

JUDUL GAMBAR	SKALA
DETAIL TIPE KUDA-KUDA	1:50
NO. GAMBAR	NO. LEMBAR
AR-09	09

03 SEPTEMBER 2024

FRM-PERTEK-01-06-01, Rev. 0

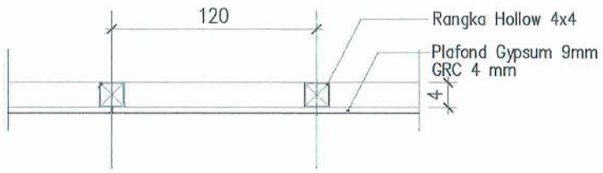

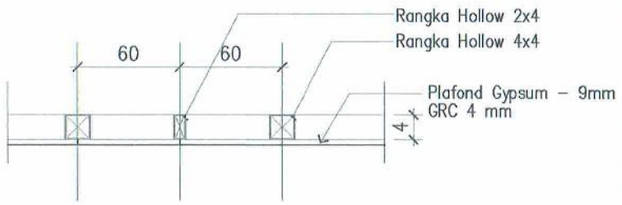

5 DETAIL PLAFOND
SKALA 1: 10

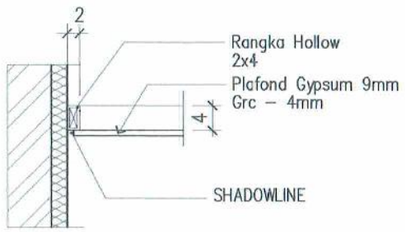

4 DETAIL LIST PLAFOND
SKALA 1: 10

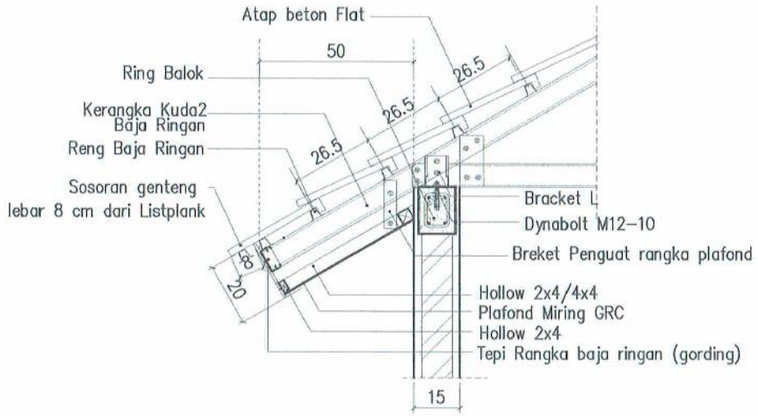

TR50 DETAIL TERITISAN LEBAR 50 CM
SKALA 1: 20

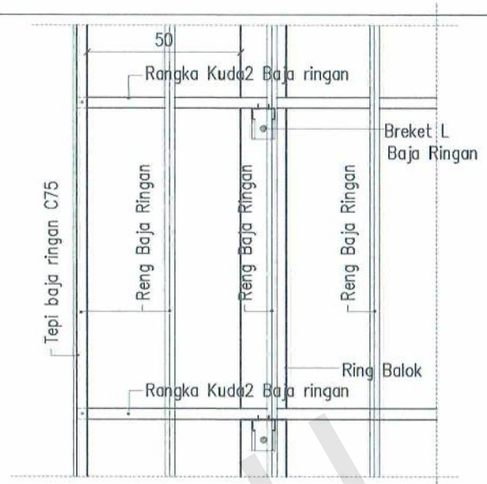

TR50 DENAH TERITISAN LEBAR 50 CM
SKALA 1: 20

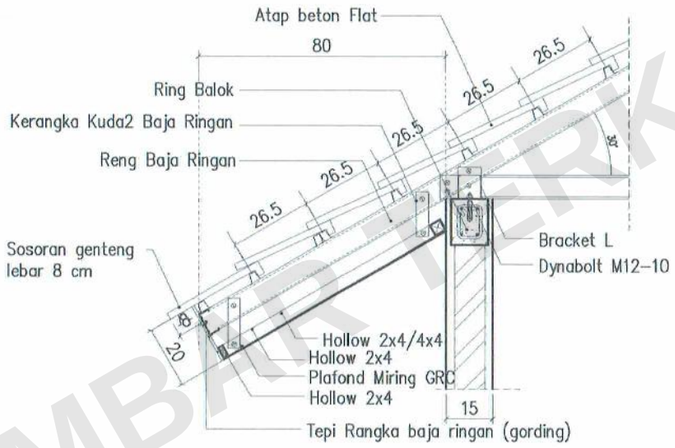

TR80 DETAIL TERITISAN LEBAR 80 CM
SKALA 1: 20

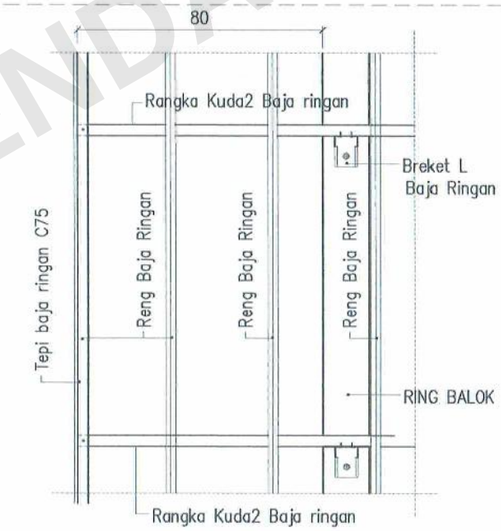

TR80 DENAH TERITISAN LEBAR 80 CM
SKALA 1: 20

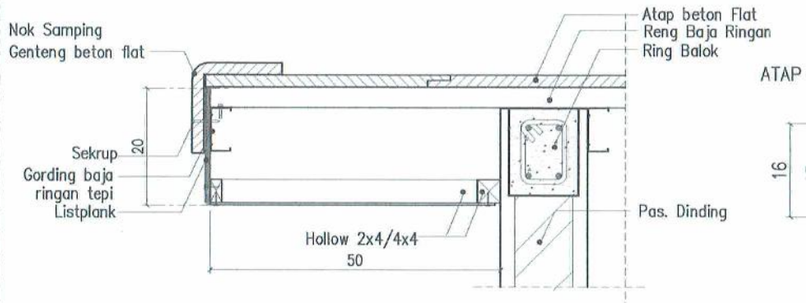

TR.DT DETAIL TERITISAN PLAFOND DATAR
SKALA 1: 10

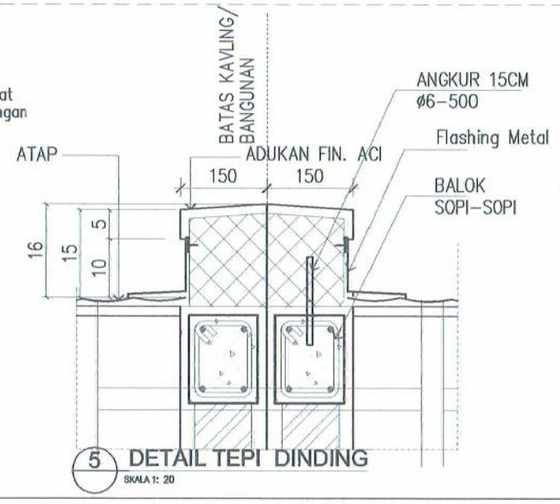

5 DETAIL TEPI DINDING
SKALA 1: 20

GAMBAR TERKENDALI

KETERANGAN

DETAIL TERITISAN

Lebar teritisan 50 cm digunakan untuk melindungi dinding yang tidak memiliki bukaan lubang angin, atau ada lubang angin yang sudah dilindungi kanopi

Lebar teritisan 80 cm digunakan untuk melindungi dinding yang memiliki bukaan lubang angin tanpa kanopi.

Penyesuaian gambar detail

PEMBERI TUGAS

perumnas

Telp. (024) 76739698 – Fax. (024) 76739698

NAMA PROYEK

LOKASI BUKIT KEMILING PERMAI
PROYEK LAMPUNG
KLASTER MUTIARA

DISETUJUI

KEPALA DIVISI PERENCANAAN TEKNIS

ADE MULYANTI

DIGAMBAR	DIPERIKSA
DRAFTER	KADEPT PERENCANAAN RUMAH TAPAK
TRI BUDI	NUR ANISA ADRIANI

JUDUL GAMBAR	SKALA
DETAIL PARSIAL ATAP & PLAFOND	1:10 1:20
NO. GAMBAR	NO. LEMBAR
EP-01A.STD	10

03 SEPTEMBER 2024

FRM-PERTEK-01-06-01, Rev. 0

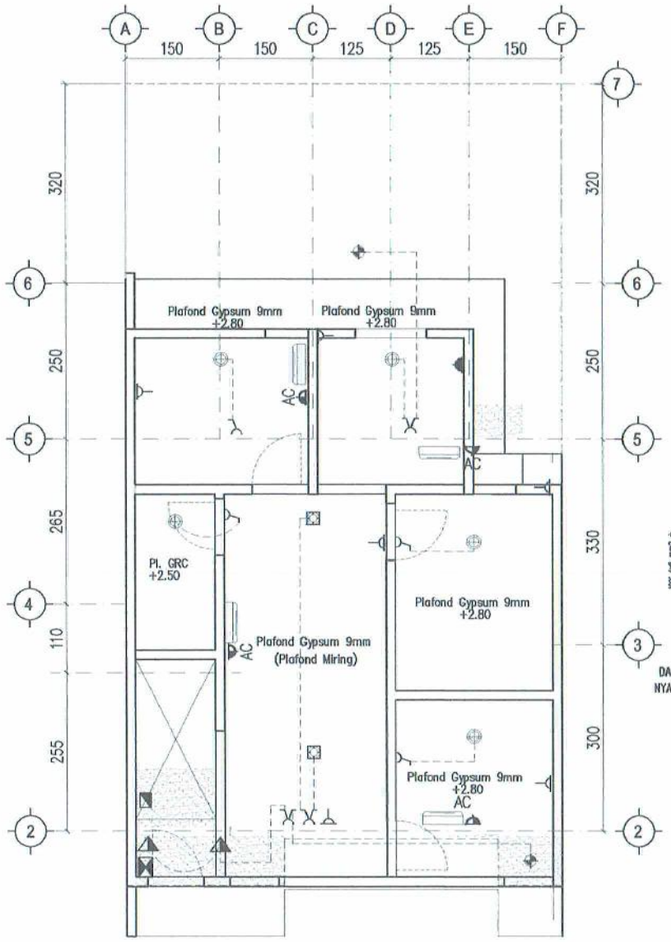

1 DENAH INSTALASI LISTRIK
MEP SKALA 1: 100

Keterangan Notasi dan Elevasi

- LAMPU DOWNLIGHT
- LAMPU Downlight Outbow KOTAK
- LAMPU FITTING OUTBOW
- LAMPU DINDING
- STOP KONTAK ELV +1.10
- STOP KONTAK ELV +0.40
- SAKLAR GANDA ELV +1.10
- SAKLAR TUNGGAL
- AC SAKLAR TUNGGAL ELV +2.40
- MCB ELV +1.80
- PLN MTER +1.80

DB-LT/D

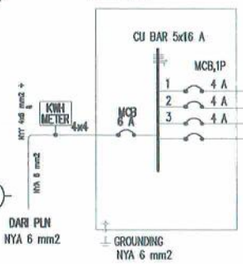

CABLE SIZE	LIGHTING: DOWNLIGHT 18 WATT	LIGHTING: OUTBOW 18 WATT	LIGHTING: OUTBOW DV 18 WATT	LIGHTING: DINDING 18 WATT	POWER OUTLET: 1Ø A, 1Ø 300 WATT	POWER OUTLET: 1Ø A, 1Ø 300 WATT	POWER (WATT)
	5	2	2	2			1980
					7		1400
						4	800
SPARE							
TOTAL	5	4	3	3	7	4	3,398 WATT
							3,398 WATT

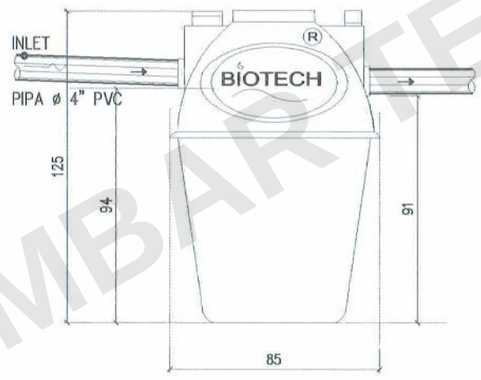

2 POTONGAN BIOTANK
SKALA 1: 30

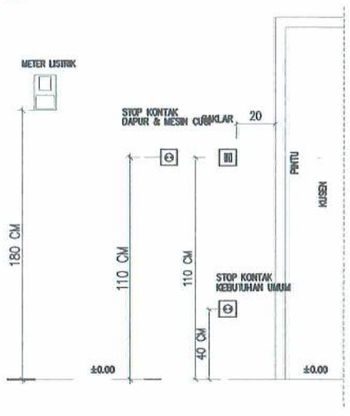

5 DETAIL ELEVASI SAKLAR & STOP INSTALASI LISTRIK
SKALA 1: 10

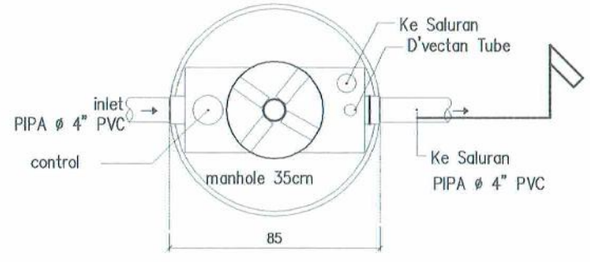

1 DENAH BIOTANK 800 L
SKALA 1: 30

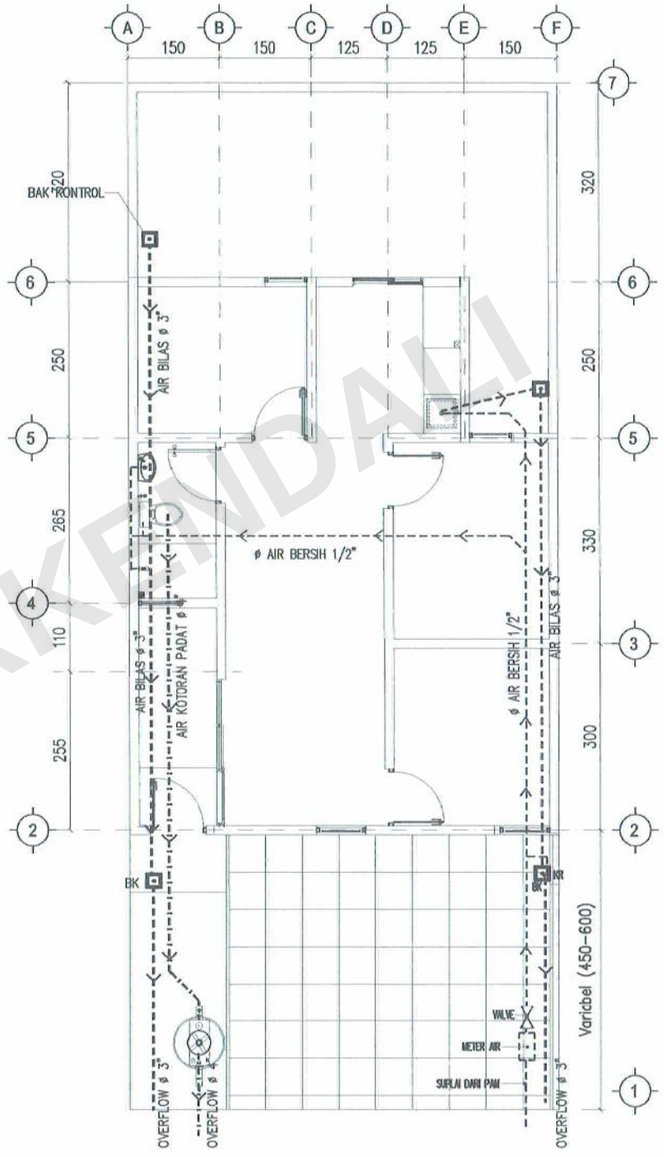

2 DENAH INSTALASI AIR (MEP)
MEP SKALA 1: 100

- -·-·-·-·- : SALURAN AIR KOTOR WC 4"
- - - - - - : SALURAN AIR BILAS 3"
- - - - - - : SALURAN AIR BERSIH 1/2"
- : VALVE
- : METERAN AIR

KETERANGAN

Perubahan :

- Panjang Kav. Dari Variabel Menjadi Panjang 17 m
- Panjang Carport dari variabel (450–600) menjadi 5 m

PEMBERI TUGAS

perumnas
Telp. (024) 76739698 – Fax. (024) 76739698

NAMA PROYEK

LOKASI BUKIT KEMILING PERMAI
PROYEK LAMPUNG
KLASTER MUTIARA

DISETUJUI

PIMPINAN PROYEK LAMPUNG

FAJRIANDY

DIREVISI	DIPERIKSA
DRAFTER	KEPALA DEPT. TEKNIK
YOGO SAPUTRA	M. ADITIYA CANDRA

JUDUL GAMBAR	SKALA
RENCANA INSTALASI & DETAIL BIOTANK	1:100
NO. GAMBAR	NO. LEMBAR
EP-01	11

03 SEPTEMBER 2024

GAMBAR TERKENDALI

PJsp1

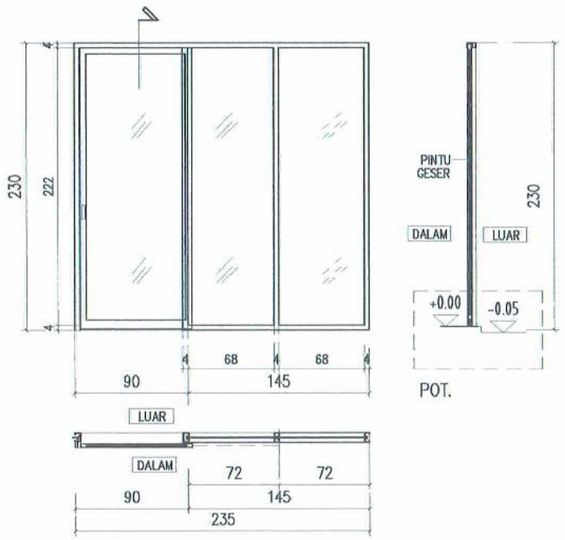

TYPE	(RUANG TAMU)
KUSEN	ALUMUNIUM 3" WARNA HITAM
DAUN PINTU	ALUMUNIUM 3"+ WARNA HITAM KACA T.5MM GESER

PJsp2

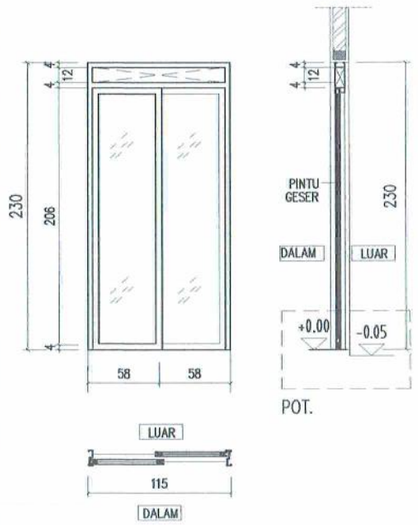

TYPE	(RUANG DAPUR)
KUSEN	ALUMUNIUM 3"
DAUN PINTU	ALUMUNIUM 3"WARNA HITAM + KACA T.5MM GESER

Detail Pintu Geser

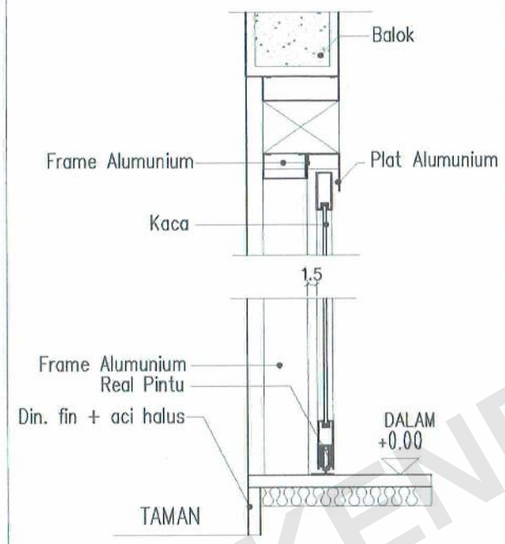

Psp

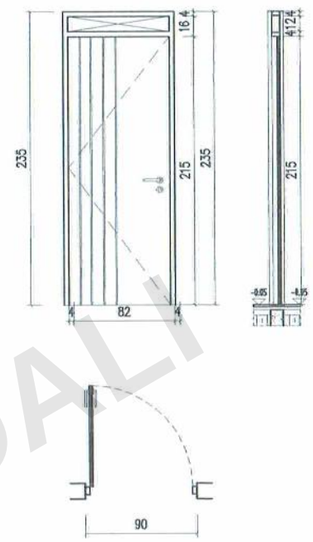

TYPE	(ENTRANCE)
KUSEN	ALUMUNIUM 3"
DAUN PINTU	ENGINEERING DOOR TAHAN CUACA,
FINISHING	MOTIF & WARNA KAYU

KETERANGAN

- SEMUA KUSEN WARNA HITAM
- DAUN PINTU MOTIF & WARNA KAYU

J1A

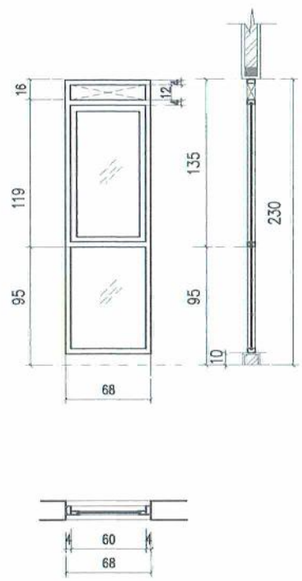

TYPE	(K. TIDUR, R. KELUARGA)
KUSEN	ALUMUNIUM 3" WARNA HITAM
DAUN JENDELA	ALUMUNIUM 3" WARNA HITAM + KACA T.5MM

Jsp1

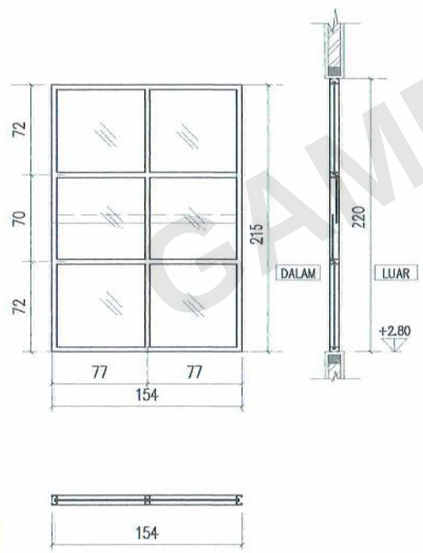

TYPE	(RUANG TAMU)
KUSEN	ALUMUNIUM 3" WARNA HITAM
JENDALA	KACA T.5MM

P1A

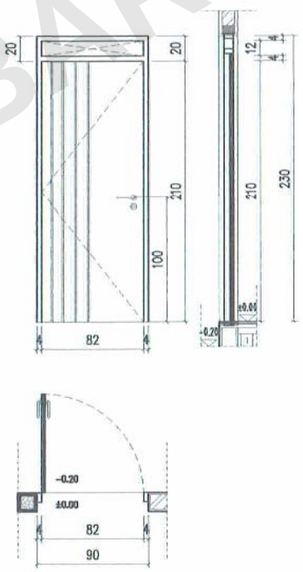

TYPE	(RUANG TAMU, RUANG TIDUR)
KUSEN	ALUMUNIUM 3"
DAUN PINTU	ENGINEERING DOOR TAHAN CUACA
	MOTIF & WARNA KAYU

P1A'

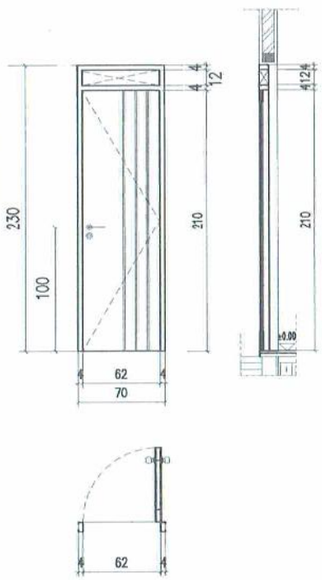

TYPE	(KM/WC)
KUSEN	ALUMUNIUM 3" WARNA HITAM
DAUN PINTU	ENGINEERING DOOR TAHAN AIR
FINISH	MOTIF & WARNA KAYU

Jsp2

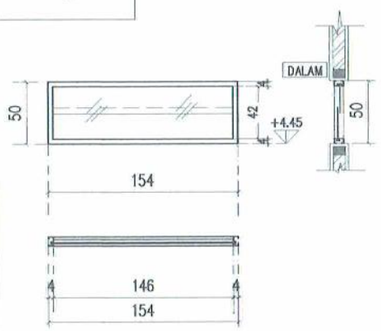

TYPE	(RUANG TAMU)
KUSEN	ALUMUNIUM 3" WARNA HITAM
JENDALA	KACA T.5MM

BV

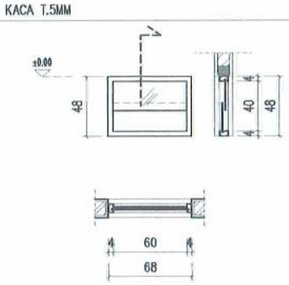

TYPE	(KAMAR MANDI/WC)
MATERIAL KUSEN	ALUMUNIUM 3"
	+ KACA 5MM

PEMBERI TUGAS

perumnas

Telp. (024) 76739698 – Fax. (024) 76739698

NAMA PROYEK

LOKASI BUKIT KEMILING PERMAI
PROYEK LAMPUNG
KLASTER MUTIARA

DISETUJUI

KEPALA DIVISI PERENCANAAN TEKNIS

ADE MULYANTI

DIGAMBAR	DIPERIKSA
DRAFTER	KADEPT PERENCANAAN RUMAH TAPAK
TRI BUDI	NUR ANISA ADRIANI

JUDUL GAMBAR	SKALA
DETAIL KUSEN PINTU & JENDELA	1:50
NO. GAMBAR	NO. LEMBAR
AR-01A.STD	12

03 SEPTEMBER 2024

GAMBAR TERKENDALI

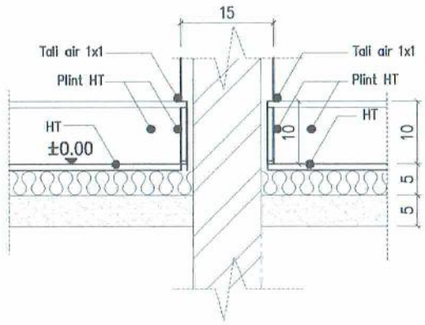

1 DETAIL PLINT TERAS HT
SKALA 1: 10

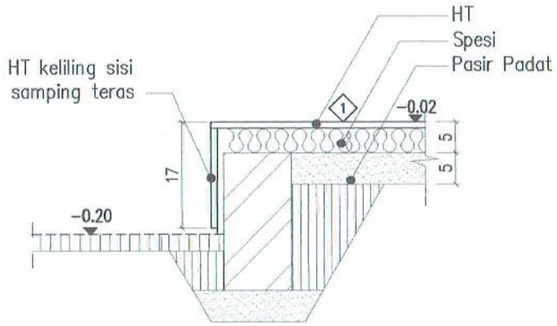

1 DETAIL TERAS HT
SKALA 1: 10

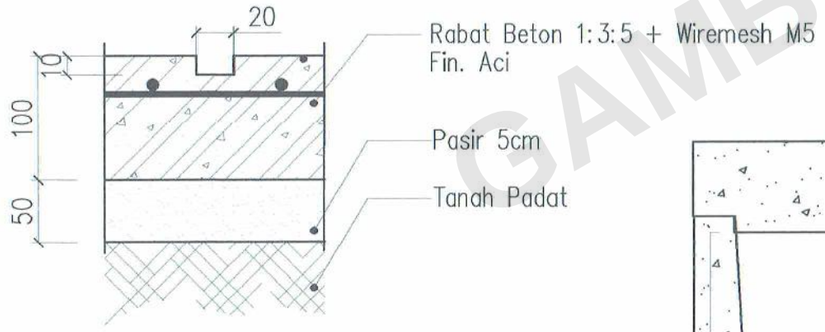

4 DETAIL A CARPORT
SKALA 1: 5

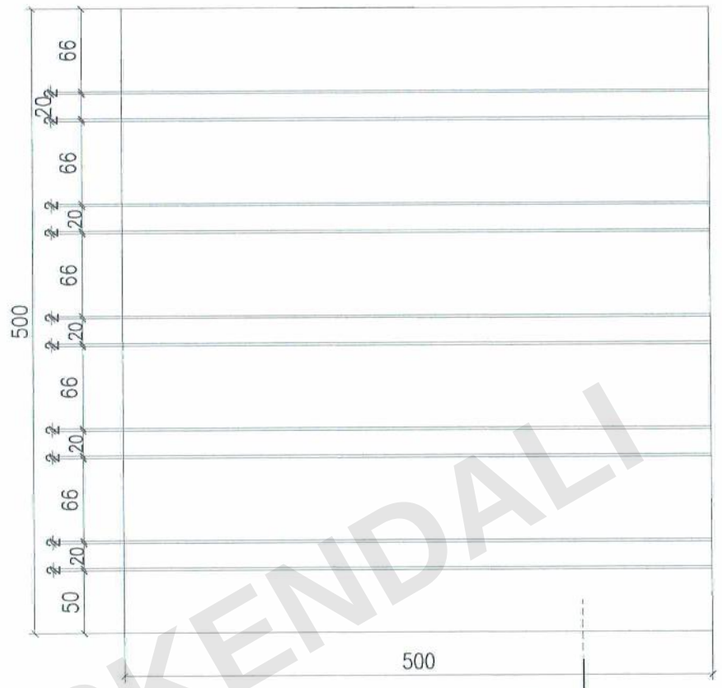

3 DENAH CARPORT
SKALA 1: 75

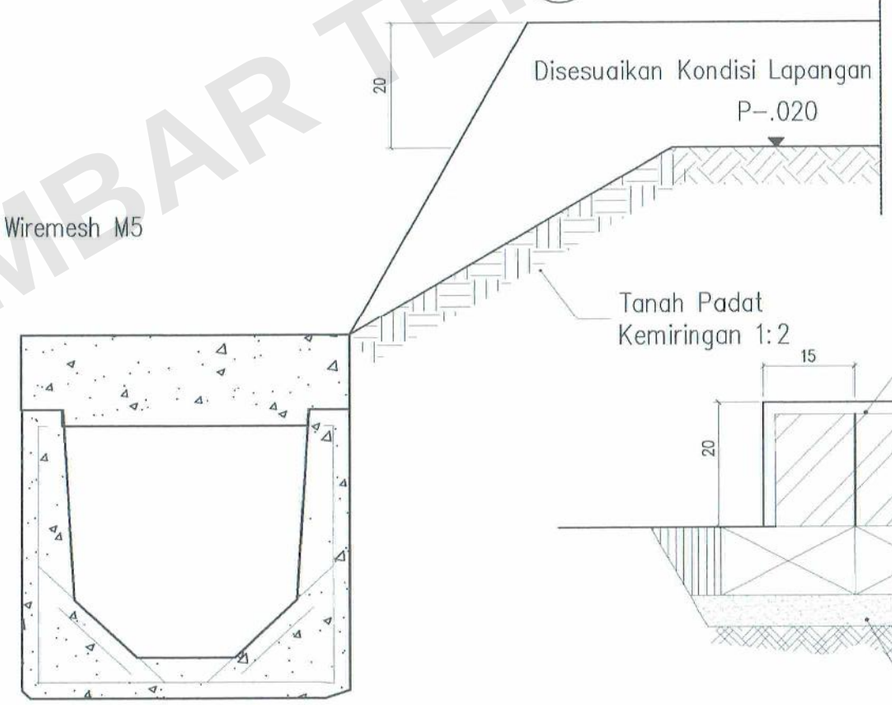

6 BATAS BATAS KAVLING DEPAN
SKALA 1: 10

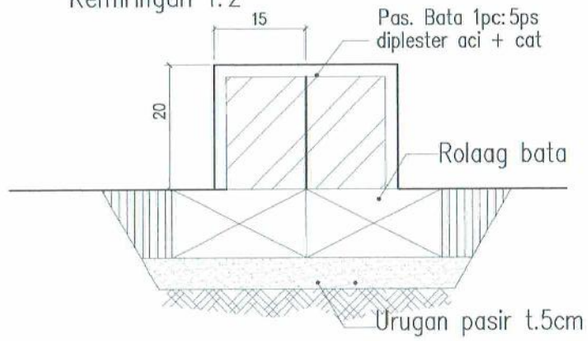

6 BATAS ANTAR KAVLING DEPAN
SKALA 1: 10

GAMBAR TERKENDALI

KETERANGAN

PENYESUAIAN DARI GAMBAR STANDAR :
- Ukuran Carport menjadi 5x5 meter
- Batas kavling depan dari tinggi 20 cm menjadi 50 cm
- Saluran batu kali menjadi U-Ditch tertutup

PEMBERI TUGAS

perumnas
Telp. (024) 76739698 – Fax. (024) 76739698

NAMA PROYEK
LOKASI BUKIT KEMILING PERMAI
PROYEK LAMPUNG
KLASTER MUTIARA

DISETUJUI
KEPALA DIVISI PERENCANAAN TEKNIS
ADE MULYANTI

DIGAMBAR	DIPERIKSA
DRAFTER	KADEPT PERENCANAAN RUMAH TAPAK
TRI BUDI	NUR ANISA ADRIANI

JUDUL GAMBAR	SKALA
DETAIL LANTAI	1:10
NO. GAMBAR	NO. LEMBAR
AR-01B	13

03 SEPTEMBER 2024

FRM-PERTEK-01-06-01, Rev. 0

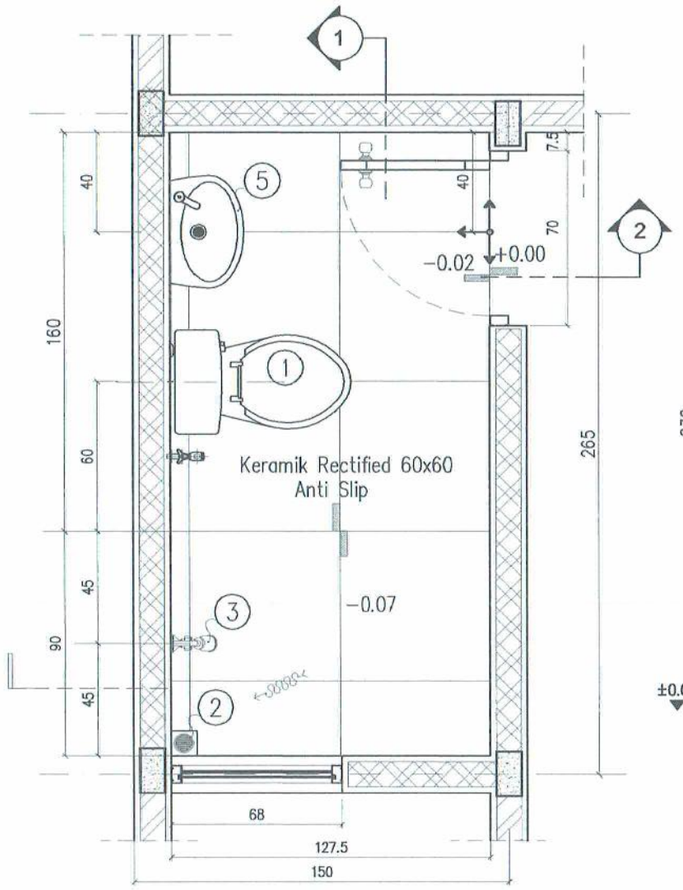

1 DENAH TOILET
SKALA 1: 25

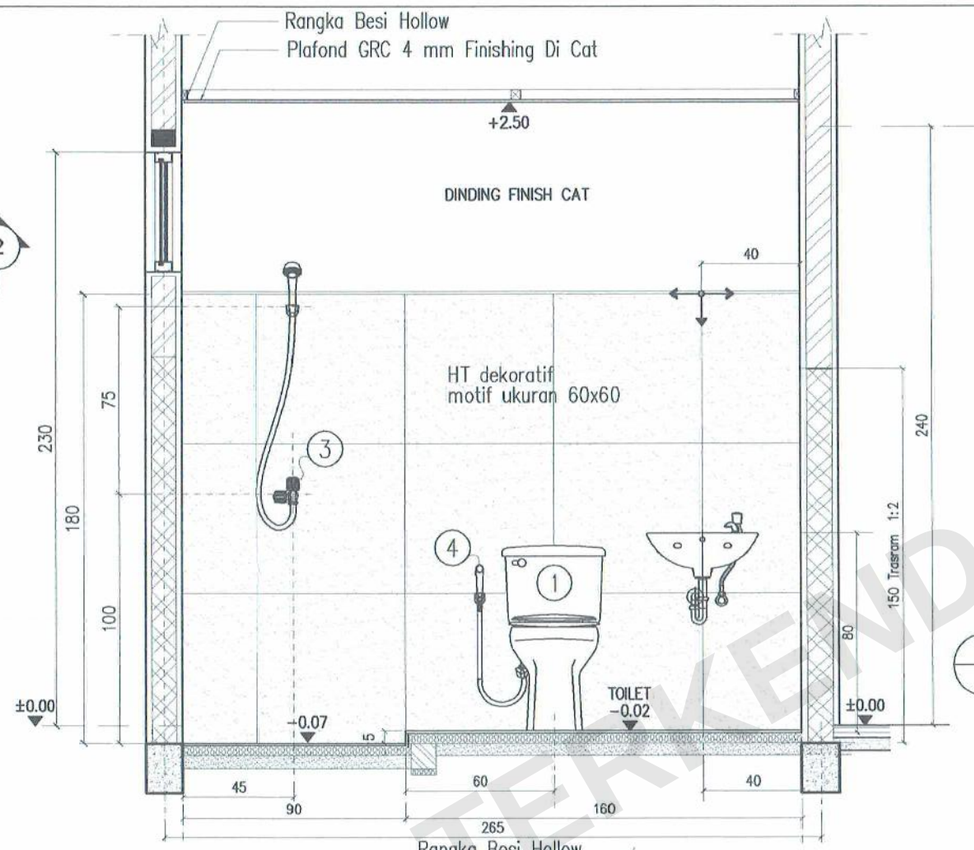

2 POTONGAN 1
SKALA 1: 25

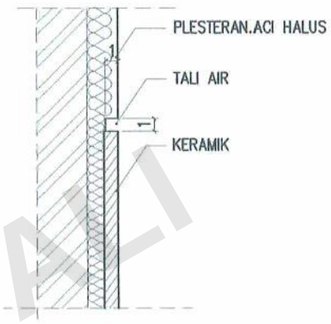

5 DETAIL TALI AIR
SKALA 1: 5

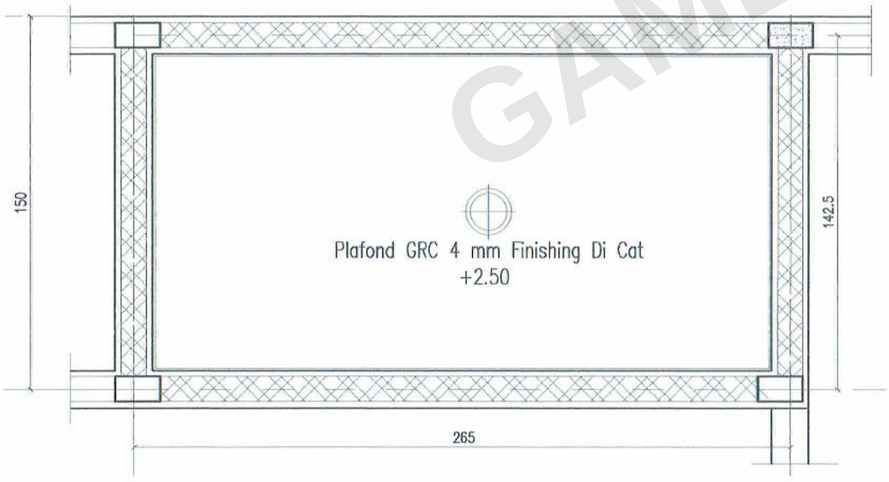

4 DENAH PLAFOND
AR SKALA 1: 25

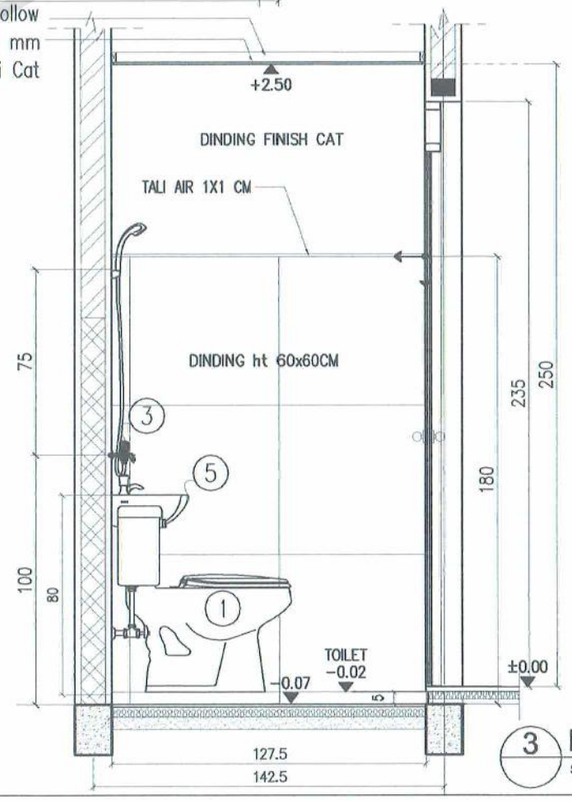

3 POTONGAN 2
SKALA 1: 25

KETERANGAN

KETERANGAN :

1. CLOSET DUDUK
2. FLOOR DRAIN
3. KRAN AIR + SHOWER SET
4. JET SHOWER
5. WESTAFEL

PEMBERI TUGAS

perumnas
Telp. (024) 76739698 – Fax. (024) 76739698

NAMA PROYEK

LOKASI BUKIT KEMILING PERMAI
PROYEK LAMPUNG
KLASTER MUTIARA

DISETUJUI

KEPALA DIVISI PERENCANAAN TEKNIS

ADE MULYANTI

DIGAMBAR	DIPERIKSA
DRAFTER	KADEPT PERENCANAAN RUMAH TAPAK
TRI BUDI	NUR ANISA ADRIANI

JUDUL GAMBAR	SKALA
DETAIL TOILET	1 : 25
NO. GAMBAR	NO. LEMBAR
AR-01C.STD	14

03 SEPTEMBER 2024

GAMBAR TERKENDALI

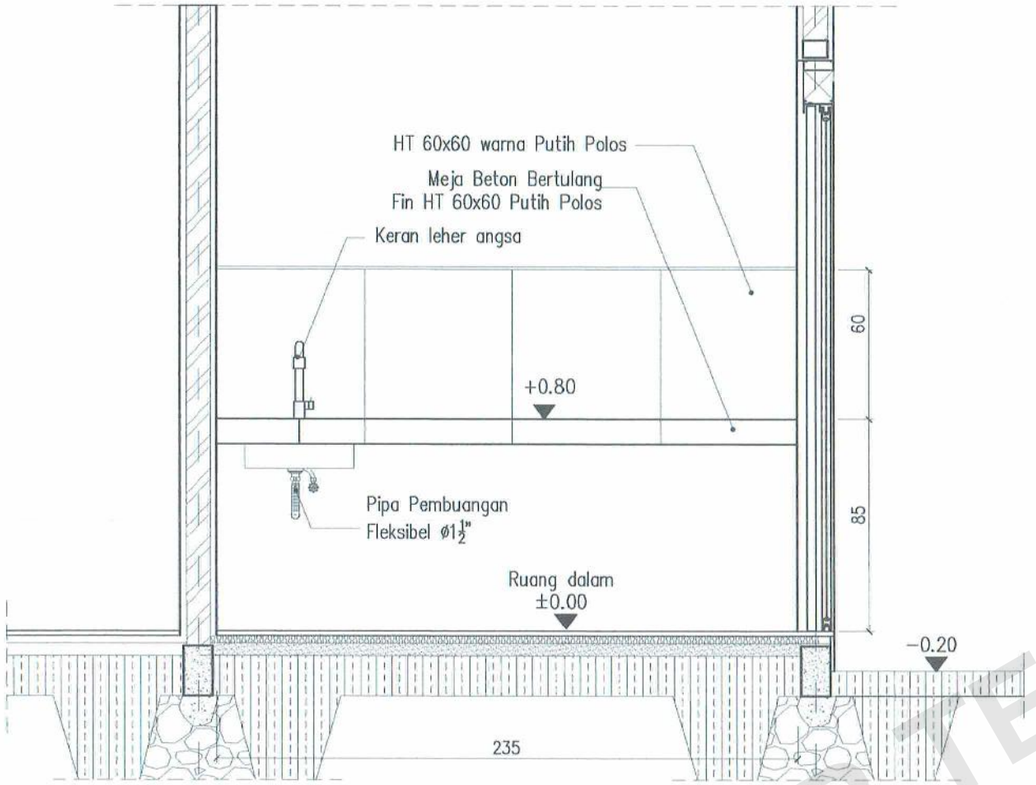

2 TAMPAK DAPUR
SKALA 1: 25

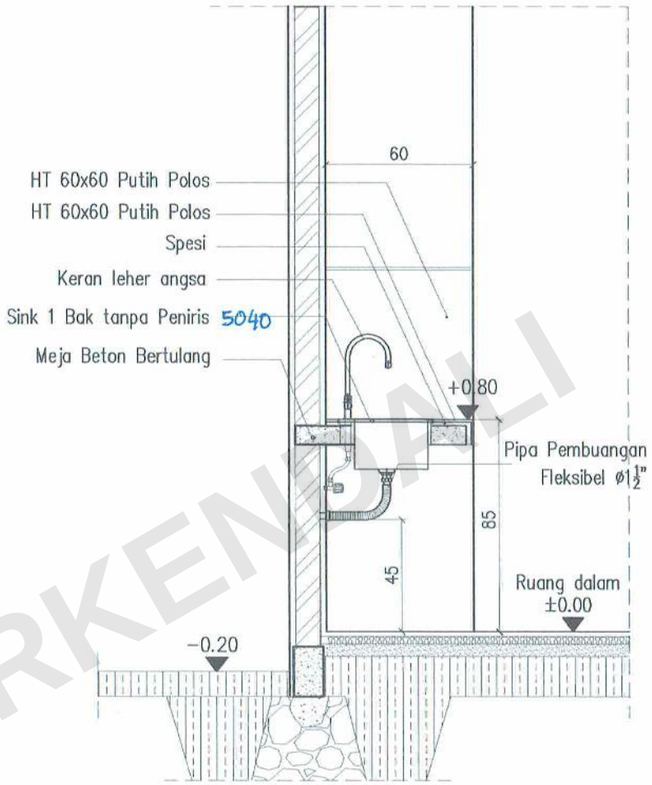

3 POT. A DAPUR
SKALA 1: 25

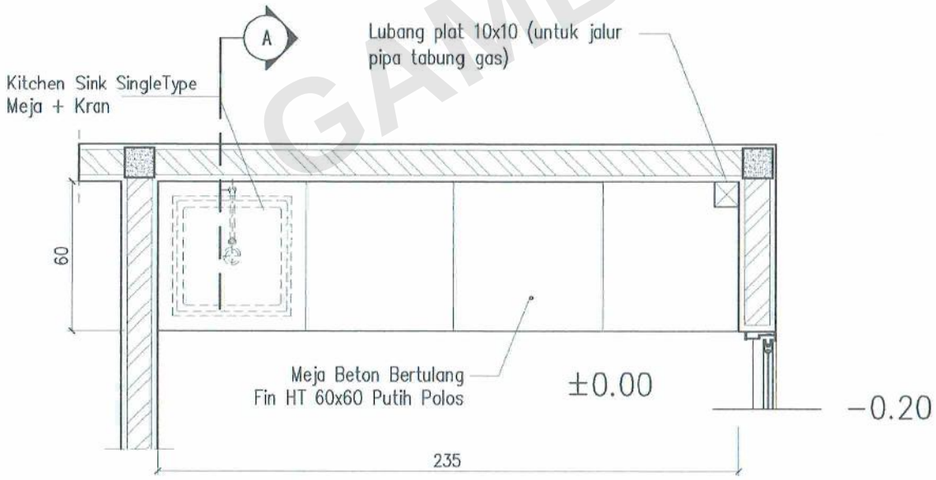

1 DENAH MEJA DAPUR
SKALA 1: 25

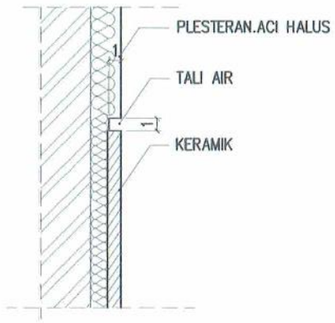

4 DETAIL TALI AIR
SKALA 1: 5

GAMBAR TERKENDALI

KETERANGAN

Penyesuaian dari detail tipikal standar rumah :

– Lebar Meja Dapur Dari 180 cm Menjadi Lebar 235 cm

PEMBERI TUGAS

perumnas

Telp. (024) 76739698 – Fax. (024) 76739698

NAMA PROYEK

LOKASI BUKIT KEMILING PERMAI
PROYEK LAMPUNG
KLASTER MUTIARA

DISETUJUI

PIMPINAN PROYEK LAMPUNG

FAJRIANDY

DIREVISI	DIPERIKSA
DRAFTER	KEPALA DEPT. TEKNIK
YOGO SAPUTRA	M. ADITIYA CANDRA

JUDUL GAMBAR	SKALA
DETAIL MEJA DAPUR TIPE A (235 CM)	1:25
NO. GAMBAR	NO. LEMBAR
AR-01D	15

03 SEPTEMBER 2024

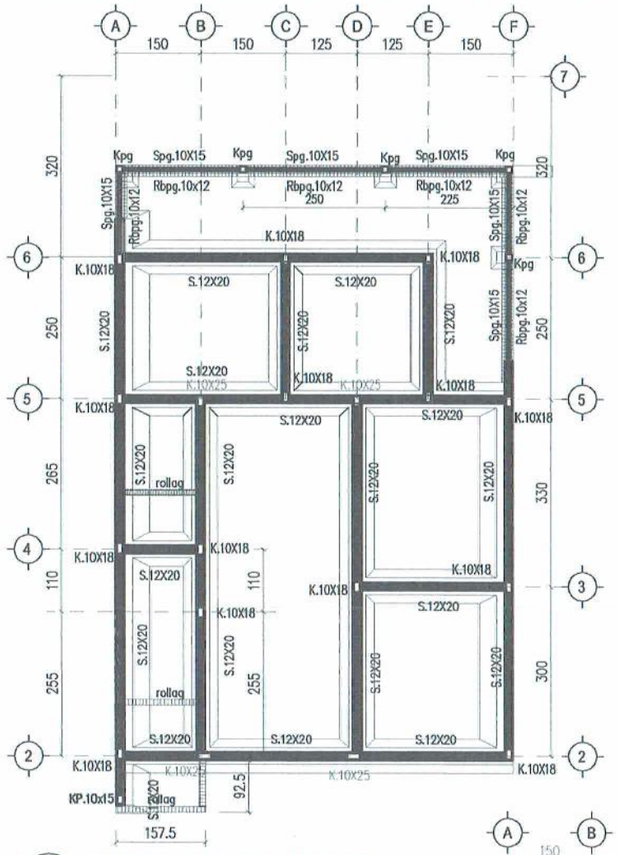

1 RENCANA PONDASI
SKALA 1: 100

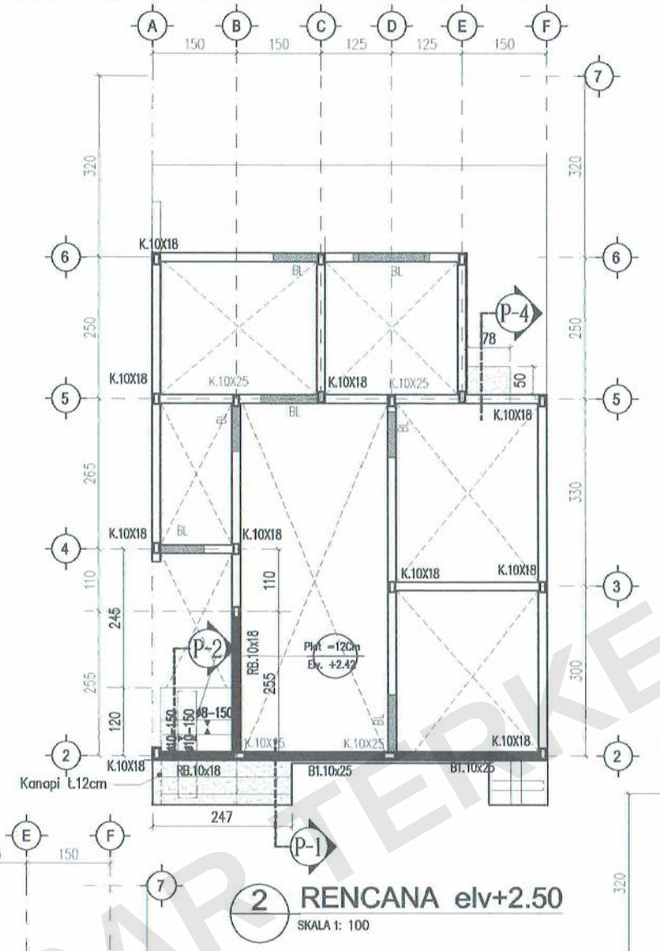

2 RENCANA elv+2.50
SKALA 1: 100

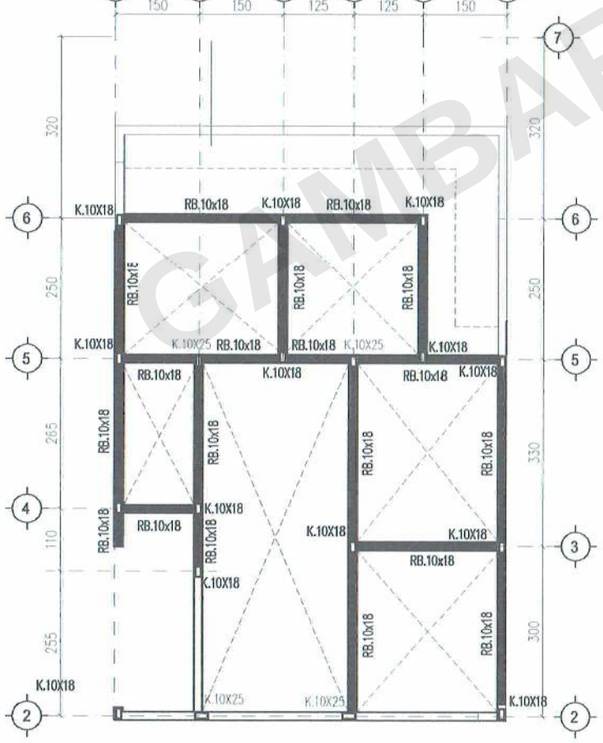

3 RENCANA elv+3.00
SKALA 1: 100

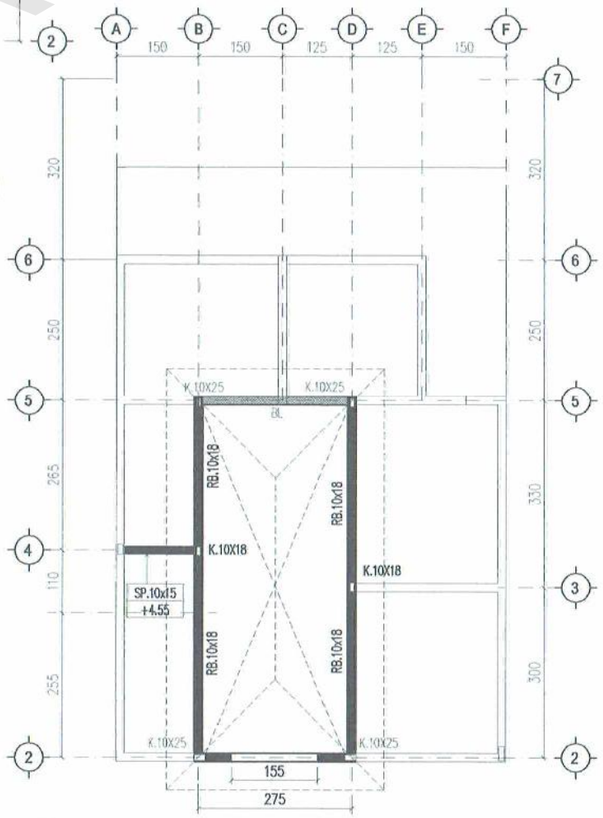

4 RENCANA elv+4.65
SKALA 1: 100

KETERANGAN

SLOOF
S.12X20 = 4Ø10, Ø8-150
Spg.10X15 = 4Ø8, Ø6-200

KOLOM
Kp.10x15 = 4Ø10, Ø8-150
K.10x18 = 4Ø10, Ø8-150
K.10x25 = 4Ø10,2Ø8,Ø8-150
Kpg.10x10=4Ø8,Ø6-200

BALOK
B1.10x25= 4Ø10, Ø8-150

RING BALK
RB.10x18= 4Ø10, Ø8-150
RB.10x15= 4Ø10, Ø8-150
Rbpg.10x12= 4Ø8,Ø6-200

BALOK SOPI
SP.10x15= 4Ø10, Ø8-150

Perubahan :

– Panjang Kav. Dari Variabel Menjadi Panjang 17 m

– Panjang Carport dari variabel (450–600) menjadi 5 m

PEMBERI TUGAS

perumnas
Telp. (024) 76739698 – Fax. (024) 76739698

NAMA PROYEK
LOKASI BUKIT KEMILING PERMAI
PROYEK LAMPUNG
KLASTER MUTIARA

DISETUJUI
PIMPINAN PROYEK LAMPUNG
FAJRIANDY

DIREVISI	DIPERIKSA
DRAFTER	KEPALA DEPT. TEKNIK
YOGO SAPUTRA	M. ADITIYA CANDRA

JUDUL GAMBAR	SKALA
RENCANA STRUKTUR	1 : 100
NO. GAMBAR	NO. LEMBAR
ST-01A.STB	16

03 SEPTEMBER 2024

GAMBAR TERKENDALI

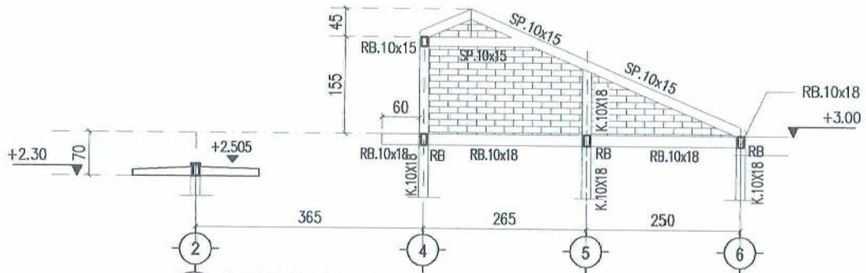

1 POT SOPI -A
SKALA 1: 100

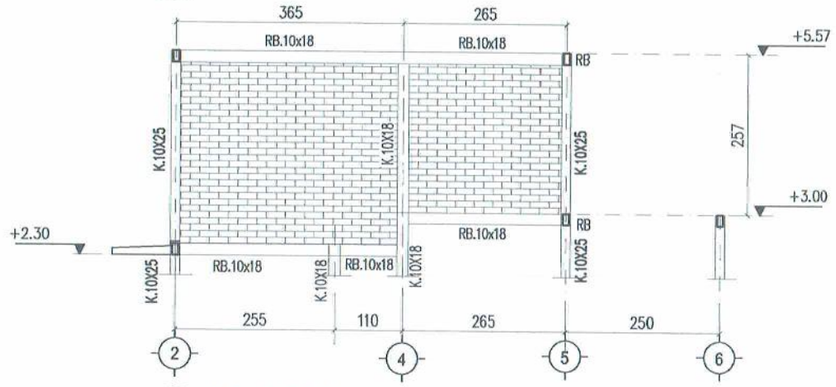

2 POT SOPI -B
SKALA 1: 100

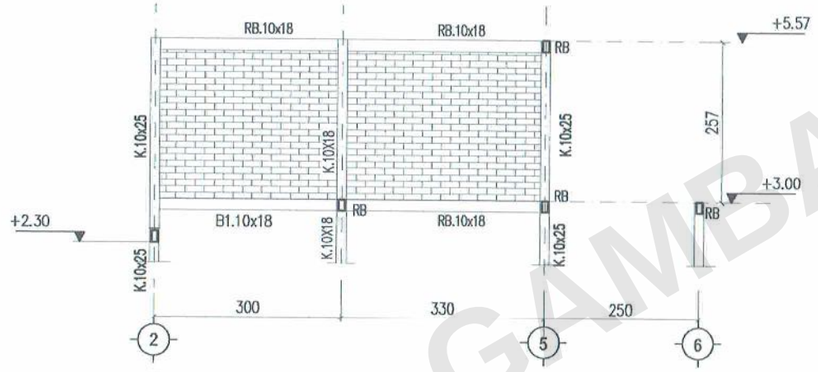

3 POT SOPI -D
SKALA 1: 100

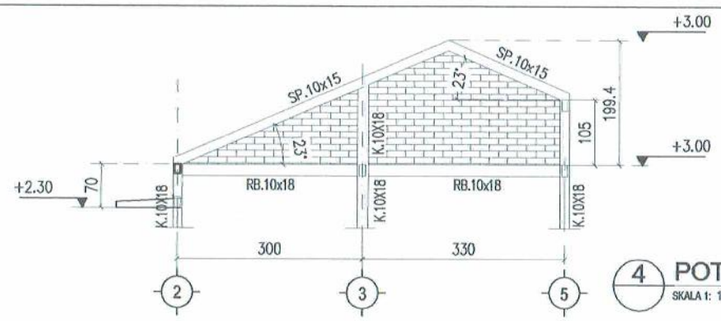

4 POT SOPI -F
SKALA 1: 100

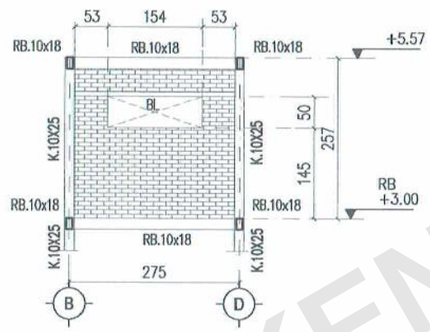

5 POT SOPI -5
SKALA 1: 100

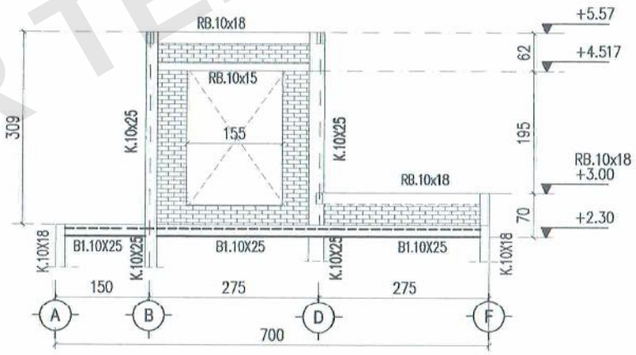

6 POT SOPI -2
SKALA 1: 100

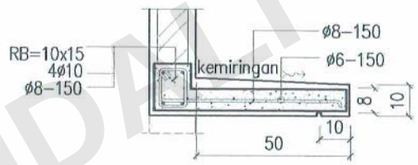

10 KANOPI POT. P-4
SKALA 1: 20

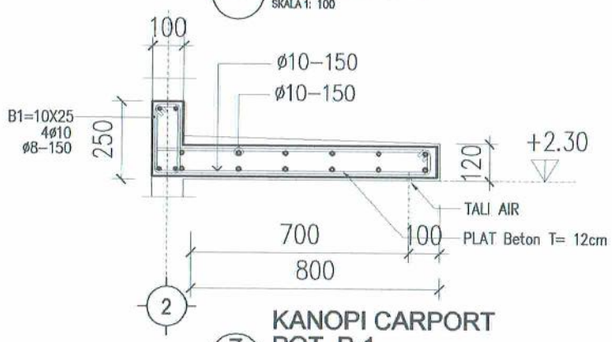

7 KANOPI CARPORT POT. P-1
SKALA 1: 30

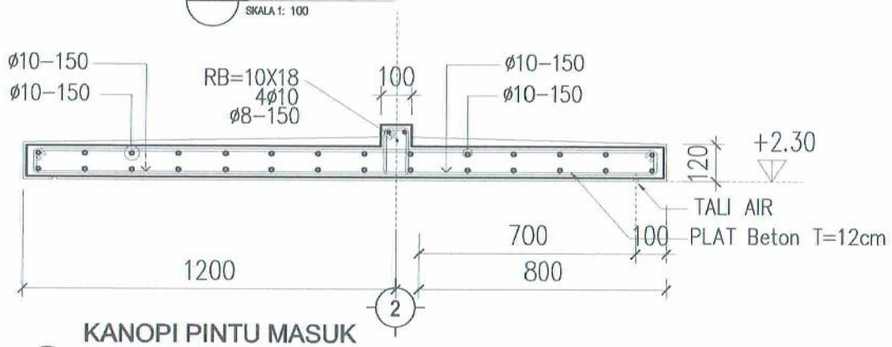

8 KANOPI PINTU MASUK POT. P-2
SKALA 1: 30

GAMBAR TERKENDALI

KETERANGAN

SLOOF
S.12X20 = 4Ø10, Ø8-150
Spg.10X15 = 4Ø8, Ø6-200

KOLOM
Kp.10x15 = 4Ø10, Ø8-150
K.10x18 = 4Ø10, Ø8-150
K.10x25 = 4Ø10,2Ø8,Ø8-150
Kpg.10x10=4Ø8,Ø6-200

BALOK
B1.10x25= 4Ø10, Ø8-150

RING BALK
RB.10x18= 4Ø10, Ø8-150
RB.10x15= 4Ø10, Ø8-150
Rbpg.10x12= 4Ø8,Ø6-200

BALOK SOPI
SP.10x15= 4Ø10, Ø8-150

PEMBERI TUGAS

perumnas
Telp. (024) 76739698 – Fax. (024) 76739698

NAMA PROYEK
LOKASI BUKIT KEMILING PERMAI
PROYEK LAMPUNG
KLASTER MUTIARA

DISETUJUI
KEPALA DIVISI PERENCANAAN TEKNIS
ADE MULYANTI

DIGAMBAR	DIPERIKSA
DRAFTER	KADEPT PERENCANAAN RUMAH TAPAK
TRI BUDI	NUR ANISA ADRIANI

JUDUL GAMBAR	SKALA
RENCANA STRUKTUR	1 : 100
NO. GAMBAR	NO. LEMBAR
ST-01B.STD	17

03 SEPTEMBER 2024

FRM-PERTEK-01-06-01, Rev. 0

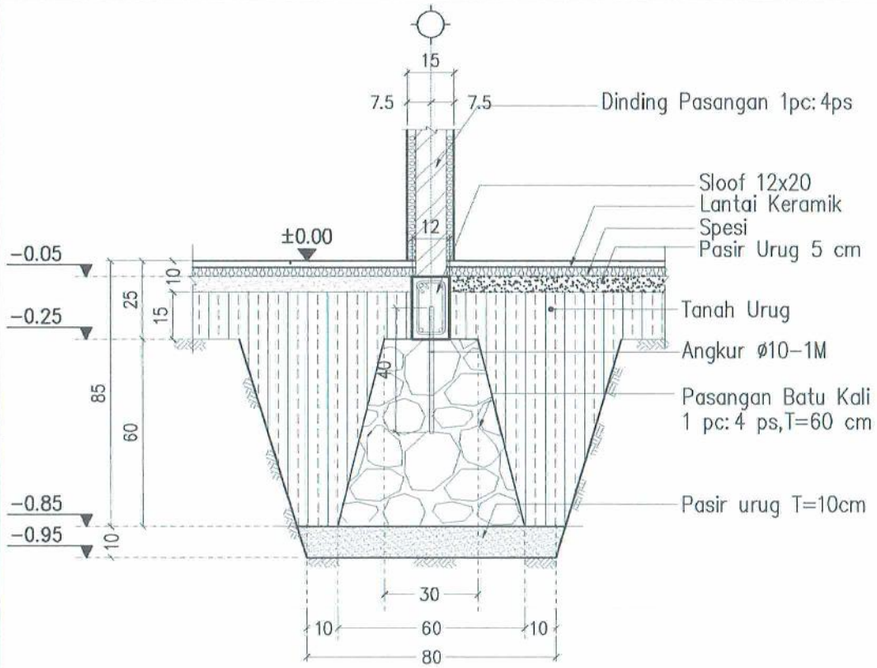

1 PONDASI LAJUR (P1) DALAM

SKALA 1: 20

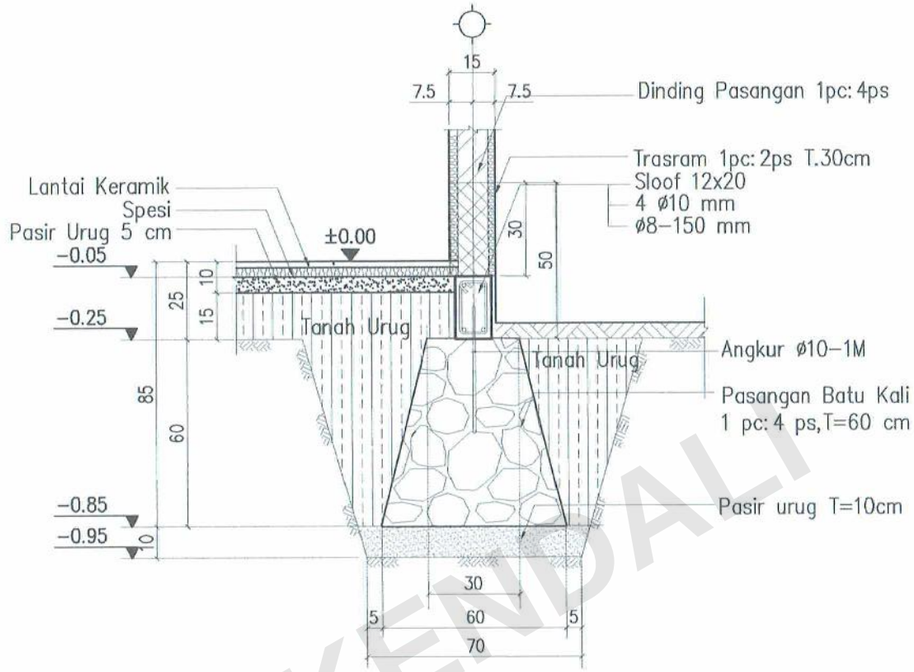

2 PONDASI LAJUR (P2) LUAR

SKALA 1: 20

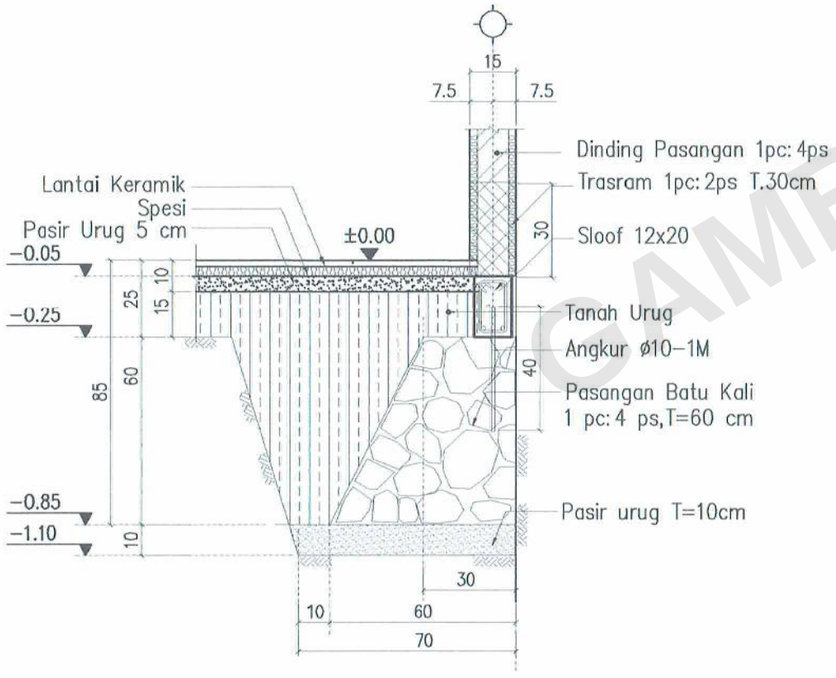

3 PONDASI LAJUR (P3) BATAS KAVLING

SKALA 1: 20

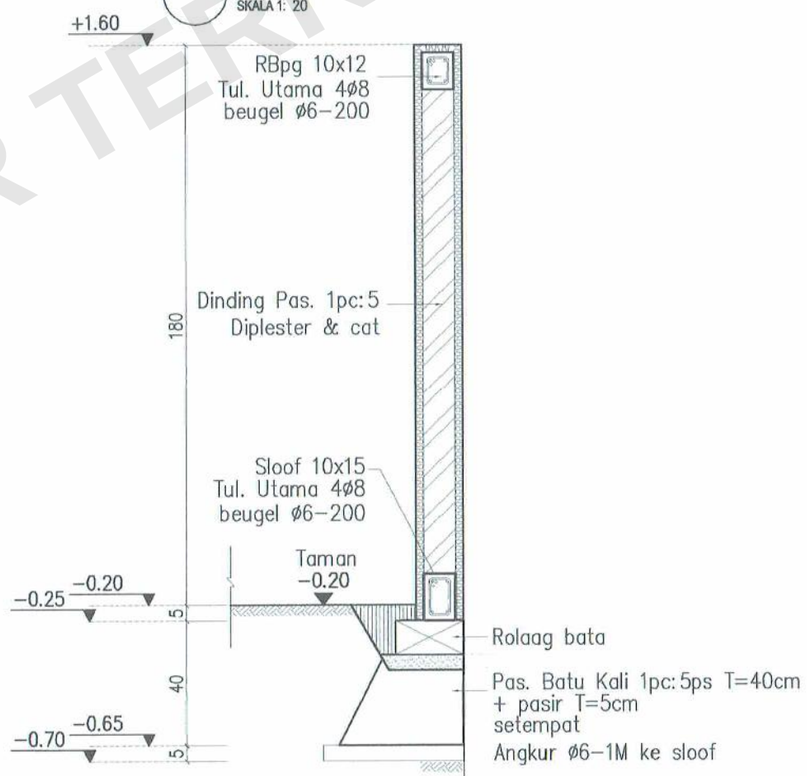

9 DETAIL PAGAR BELAKANG

SKALA 1: 20

GAMBAR TERKENDALI

KETERANGAN

PEMBERI TUGAS

perumnas

Telp. (024) 76739698 – Fax. (024) 76739698

NAMA PROYEK

LOKASI BUKIT KEMILING PERMAI
PROYEK LAMPUNG
KLASTER MUTIARA

DISETUJUI

KEPALA DIVISI PERENCANAAN TEKNIS

ADE MULYANTI

DIGAMBAR	DIPERIKSA
DRAFTER	KADEPT PERENCANAAN RUMAH TAPAK
TRI BUDI	NUR ANISA ADRIANI

JUDUL GAMBAR	SKALA
DETAIL PONDASI	1:20
NO. GAMBAR	**NO. LEMBAR**
ST-01C.STD	18

03 SEPTEMBER 2024

FRM-PERTEK-01-06-01, Rev. 0

SLOOF	S
DIMENSI	12 x 20
	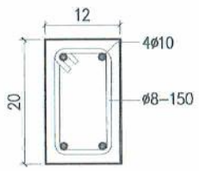
JUMLAH TUL.	4ø10
SENGKANG	ø8–150
SELIMUT BETON	1.5 cm

Kolom Praktis	Kp
DIMENSI	10 x 15
	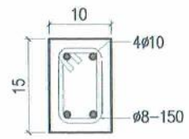
JUMLAH TUL.	4ø10
SENGKANG	ø8–150
SELIMUT BETON	1.5 cm

Ring Balok	RB
DIMENSI	10 x 18
	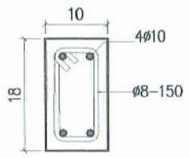
JUMLAH TUL.	4ø10
SENGKANG	ø8–150
SELIMUT BETON	1.5 cm

Balok Sopi	SP
DIMENSI	10 x 15
	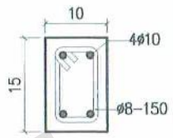
JUMLAH TUL.	4ø10
SENGKANG	ø8–150
SELIMUT BETON	1.5 cm

Balok Latei	BL
DIMENSI	10 x 7
	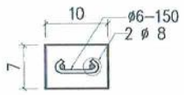
JUMLAH TUL.	2ø8
SENGKANG	ø6–150
SELIMUT BETON	1.5 cm

Kalom Struktur	K	K
DIMENSI	10 x 18	10 x 25
	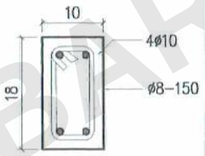	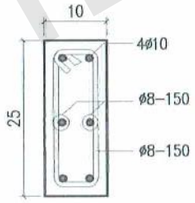
JUMLAH TUL.	4ø10	4ø10
SENGKANG	ø8–150	ø8–150
SELIMUT BETON	1.5 cm	1.5 cm

GAMBAR TERKENDALI

KETERANGAN

PEMBERI TUGAS

perumnas

Telp. (024) 76739698 – Fax. (024) 76739698

NAMA PROYEK

LOKASI BUKIT KEMILING PERMAI
PROYEK LAMPUNG
KLASTER MUTIARA

DISETUJUI

KEPALA DIVISI PERENCANAAN TEKNIS

ADI MULYANTI

DIGAMBAR	DIPERIKSA
DRAFTER	KADEPT PERENCANAAN RUMAH TAPAK
TRI BUDI	NUR ANISA ADRIANI

JUDUL GAMBAR	SKALA
DETAIL PENULANGAN SLOOF & BALOK	1:10
NO. GAMBAR	**NO. LEMBAR**
DETAIL PENULANGAN	19

03 SEPTEMBER 2024

FRM-PERTEK-01-06-01, Rev. 0